LIFTE & ZUBEHÖR

Katalog 2020

HERKULES liftwerk

Leben. Unabhängig.

MB SERIE
Flexible Hublösungen bis 1,79 m

ZAHLREICHE MÖGLICHKEITEN MIT VERSCHIEDENEN HUBHÖHEN

Mit unseren Liften der MB-Serie werden Zugänge, sowohl im privaten als auch im öffentlichen Bereich, schnell und einfach rollstuhlgerecht. Ein ebener, waagerechter Boden und eine 230V Steckdose sind ausreichend, damit unsere MB Lifte sofort einsatzbereit sind. Dank der robusten Edelstahlkonstruktion halten die Lifte auch bei Außeninstallation widrigen Wetterbedingungen stand.

Ob mit ebenerdigen Einbau in einer Grube, mit Über-Eck Zugang oder als 360° Version - unsere Lifte sind jeder Einbausituation gewachsen!

Mehr Informationen unter www.liftwerk.de.

UNSER LIFTPORTFOLIO //04

HUBLIFT MB750 //06

HUBLIFT MB850 //16

HUBLIFT MB1000 & 1300 //26

HUBLIFT MB1100, 1400 & 1700 //40

HUBLIFT MB QUATTRO //56

ZUBEHÖR FÜR LIFTE //66

UNSER LIFTPORTFOLIO

Gerüstet für jeden Einsatz

Modell	MB750 micro A	MB750 micro B	MB850 micro	MB850 duo	MB 1100, 1400, 1700	MB1000	MB1300	MB Quattro 1100, 1400, 1700
Ausstieg: Durchfahrt	●	●	●	●	●	●	●	●
Ausstieg: Über-Eck		●	●	●	●			●
Förderhöhe ohne Grube	750 mm	750 mm	910 mm	910 mm	1.160, 1.490, 1.790 mm	1.000 mm	1.280 mm	1.160, 1.490, 1.790 mm
Förderhöhe bei Einbau in Grube	690 mm	690 mm	850 mm	850 mm	1.100, 1.400, 1.700 mm	945 mm	1.210 mm	1.100, 1.400, 1.700 mm
Aufbauhöhe/ Grubentiefe	60 mm	60 mm	60 mm	60 mm	60, 90, 90 mm	55 mm	70 mm	60, 90, 90 mm
Durchfahrtbreite	720 mm	720 mm	750 mm	900 mm	900 mm	830 mm	900 mm	1.100 mm
Breite gesamt	950 mm	1.010 mm	1.100 mm	1.250 mm	1.280 mm	1.190 mm	1.310 mm	1.500 mm
Länge gesamt	1.330 mm	1.330 mm	1.430 mm	1.430 mm	1.630 mm	1.650 mm	2.000 mm	1.870 mm
Tragkraft	350 kg	350 kg	300 kg	300 kg	300 kg	300 kg	260 kg	500 kg
Hubgeschwindigkeit ca.	1,25 cm/s	1,25 cm/s	2,0 cm/s	2,0 cm/s	2,0 cm/s	1,5 cm/s	1,5 cm/s	2,0 cm/s
Temperaturen	-25°C bis +40°C	-25°C bis +40°C	-25°C bis +40°C	-25°C bis +40°C	-25°C bis +40°C	-25°C bis +40°C	-25°C bis +40°C	-25°C bis +40°C
Stromanschluss	230V / 16A	230V / 16A	230V / 16A	230 V / 16A	230V / 16A	230V / 16A	230V / 16A	230V / 16 A
Auffahrrahmpen Art	mechanisch	mechanisch	Autom. Klapprampe	Autom. Klapprampe	Autom. Klapprampe	mechanisch	mechanisch	Autom. Klapprampe
Optional								
Sicherheitsbügel für obere Haltestelle			●	●	●	●	●	●
Schranke als Absicherung untere Haltestelle					●	●	●	●
Tür für obere Haltestelle	●	●	●	●	●	●	●	●
Autom. Türöffner	●	●	●	●	●	●	●	●
Geländer	●	●	●	●	●			●
Funk- & Smartphone-Steuerung	●	●	●	●	●	●	●	●
Bedientableau mit Sensortastern (verschlüsselbar)	●	●	●	●	●	●	●	●
Lieferumfang Handbedienteil am Spiralkabel	Standard	Standard	Standard	Standard	Standard	Standard	Standard	Standard
Ruftaster mit Sensortastern (verschlüsselbar)	●	●	●	●	●	●	●	●
Unterbrechungsfreie Stromversorgung extern	●	●	●	●	●	●	●	●
Akkugestütztes Notablass-System Intern			●	●	●	●	●	●

HUBLIFT MB750

Minimaler Platzbedarf

HUBLIFT MB750

Zwei Varianten für maximale Flexibilität.

DAS PLATZWUNDER UNTER DEN LIFTEN – KOMPAKT, HOCHWERTIG UND FLEXIBEL

Mit den Hubliften der MB750-Serie können Sie auch auf engstem Raum einen problemlosen Zugang garantieren. Dank der platzorientierten Konstruktion kann der Lift flexibel eingesetzt werden. Die hochwertige Edelstahlkonstruktion trotzt Wind und Wetter und ist hitze-, kälte und regenresistent. Ob innen oder außen: Der MB750 garantiert zuverlässige Bedienbarkeit. Der Lift kann über eine Handbedieneinheit, die handliche Funkfernbedienung oder wahlweise auch bequem per App gesteuert werden.
Die MB750 Serie setzt neue Maßstäbe.

Mehr Informationen unter www.liftwerk.de.

- Flexibel einsetzbar selbst in vermeintlich unpraktischen Nischen
- Minimale Auffahrhöhe von nur 60 mm oder Bodenversenkung möglich
- Kompakte Bauweise sorgt für optimale Platznutzung
- Die Hubhöhe von 750 mm überbrückt bis zu 4 Treppenstufen

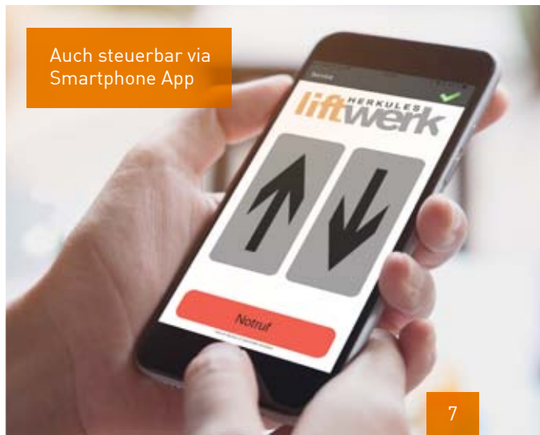

Wasserdichte Sensortaster mit Vandalismusschutzklasse IK08 und Schlüsseltaster

Per Funk und App via Bluetooth steuerbar

Komfortable Durchfahrt

Durchfahrtbreite: 720 mm

690*/750 mm max. Hubhöhe

Geschwindigkeit: ca. 12,5 mm/s

Traglast bis 350 kg

CE-Konform nach Maschinenrichtlinie 2006/42/EG

60 mm Auffahrhöhe mit Rampe o. bodenebener Einbau

Auffahrrampe dient auch als Abrollschutz

*bei Grubeneinbau

Bis zu 690*/750 mm Hubhöhe

Sensortaster reagieren bereits auf ganz leichte Berührung

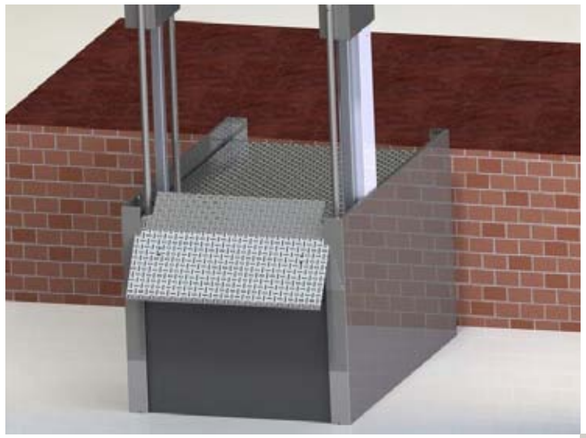

MICRO A VARIANTE

Die MB750 micro A ist als ultraschmale Durchfahrt-Bühne konzipiert. Eine Durchfahrtsbreite von nur 72 cm reicht auch bei breiten Rollstuhl-Modellen völlig aus, um mit wenig Aufwand im Haus mobil zu bleiben – und das auf kleinstem Raum.

MICRO B VARIANTE

Die MB750 micro B ist ähnlich schmal wie die MB750 micro A. Ein vierseitig umlaufender Faltenbalg sorgt hier alternativ für Unterlaufschutz. Dadurch ergibt sich eine dezente Ansicht im heruntergefahrenen Zustand.

Individuelle Wünsche? Sprechen Sie uns an!

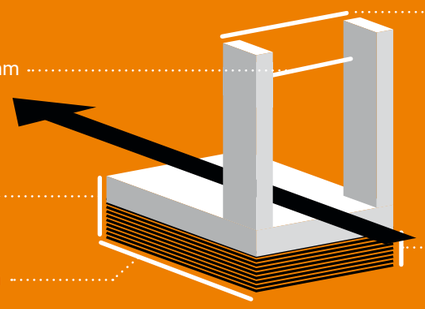

LIFT VARIANTE	BÜHNENBREITE
MB750 micro A	950 mm
MB750 micro B	1.010 mm

HERKULES LIFTWERK
MADE IN GERMANY

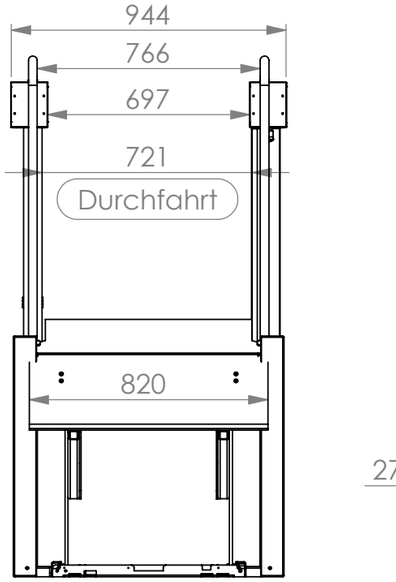

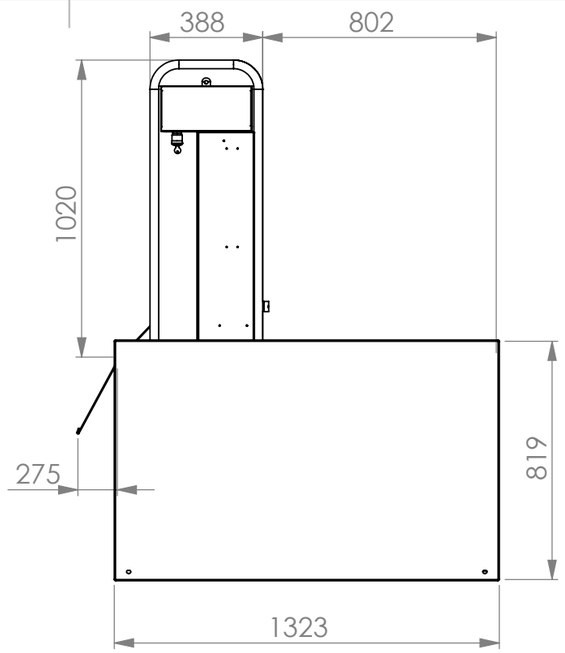

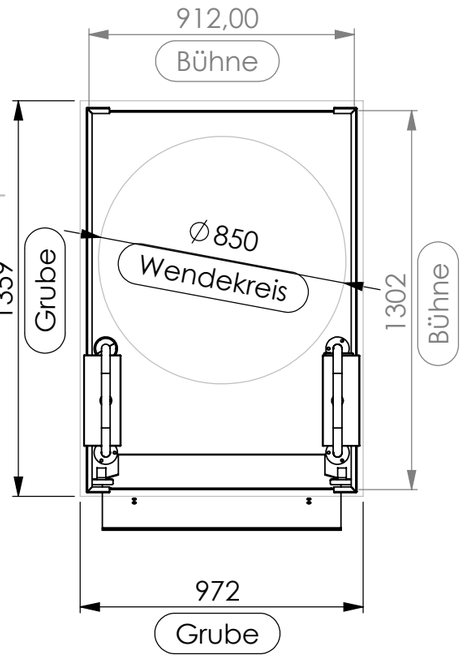

Hubhöhen:
Bei Aufstellung auf den Boden: 750 mm
Bei Aufstellung in eine 60 mm tiefe Grube: 690 mm
Die Aufstellfläche der MB 750 muss eben und waagerecht ausgeführt sein.
Die Flächenbelastung beträgt maximal 5 kN/m².
Stromversorgung: 230 V / 50 Hz, 16 A
Maximaler Stromverbrauch: 0,3 kW
Hubgeschwindigkeit: ca. 12,5 mm/s
Sicherheitsabstände zu anderen Bauteilen neben der MB
750: >100 mm
Maximale Spaltbreite zwischen MB 750 und oberen
Ausstieg: 20 mm
Im Standard befindet sich der Einstieg (unten) auf der
Motorenseite.

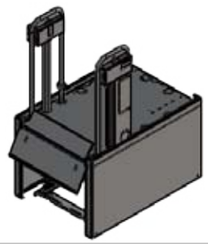

WENN NICHT ANDERS DEFINIERT: BEMASSUNGEN SIND IN MILLIMETER OBERFLÄCHENBESCHAFFENHEIT: TOLERANZEN: LINEAR: WINKEL:	OBERFLÄCHENGÜTE:	ENTGRATEN UND SCHARFE KANTEN BRECHEN			
	NAME	DATUM	NEUE VERSION		BENENNUNG:
GEZEICHNET	Schlitt	28.2.19			Maßblatt MB 750 micro A
GEÄNDERT					
GENEHMIGT					
liftwerk HERKULES	WERKSTOFF:		ZEICHNUNGSNR.	A4	
	GEWICHT:		MASSSTAB: 1:50	BLATT 1 VON 1	

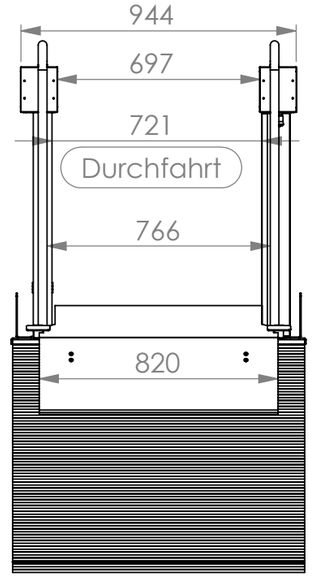

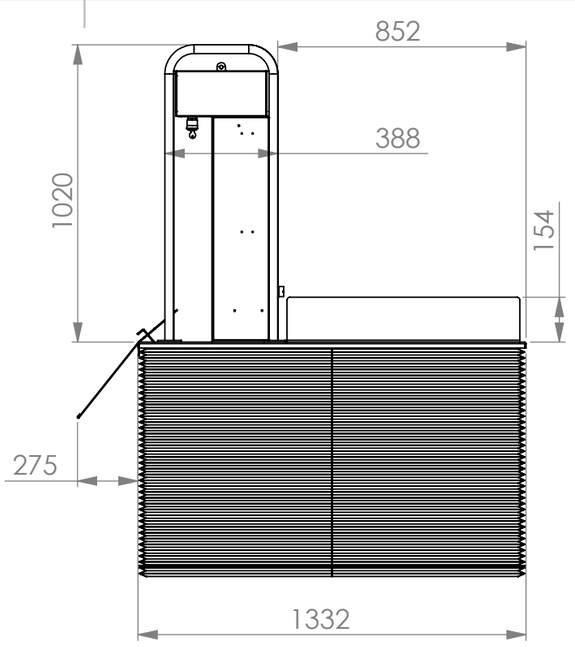

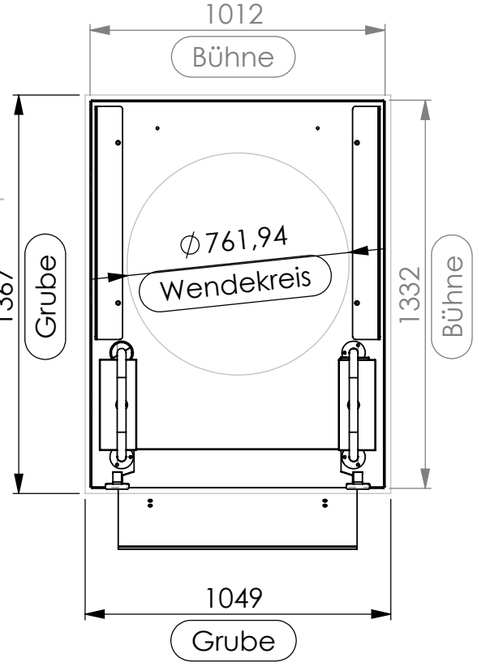

Hubhöhen:
Bei Aufstellung auf den Boden: 750 mm
Bei Aufstellung in eine 60 mm tiefe Grube: 690 mm
Die Aufstellfläche der MB 750 muss eben und waagerecht ausgeführt sein.
Die Flächenbelastung beträgt maximal 5 kN/m².
Stromversorgung: 230 V / 50 Hz, 16 A
Maximaler Stromverbrauch: 0,3 kW
Hubgeschwindigkeit: ca. 12,5 mm/s
Sicherheitsabstände zu anderen Bauteilen neben der MB
750: >100 mm
Maximale Spaltbreite zwischen MB 750 und oberen
Ausstieg: 20 mm
Im Standard befindet sich der Einstieg (unten) auf der
Motorenseite.

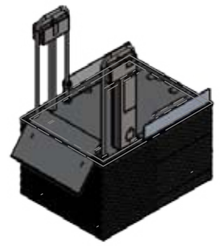

WENN NICHT ANDERS DEFINIERT: BEMASSUNGEN SIND IN MILLIMETER OBERFLÄCHENBESCHAFFENHEIT: TOLERANZEN: LINEAR: WINKEL:	OBERFLÄCHENGÜTE:	ENTGRATEN UND SCHARFE KANTEN BRECHEN			
	NAME	DATUM	NEUE VERSION		BENENNUNG:
GEZEICHNET	Schlitt	28.2.19			Maßblatt MB 750 micro B
GEÄNDERT					
GENEHMIGT					
liftwerk HERKULES	WERKSTOFF:		ZEICHNUNGSNR.	A4	
	GEWICHT:		MASSSTAB: 1:50	BLATT 1 VON 1	

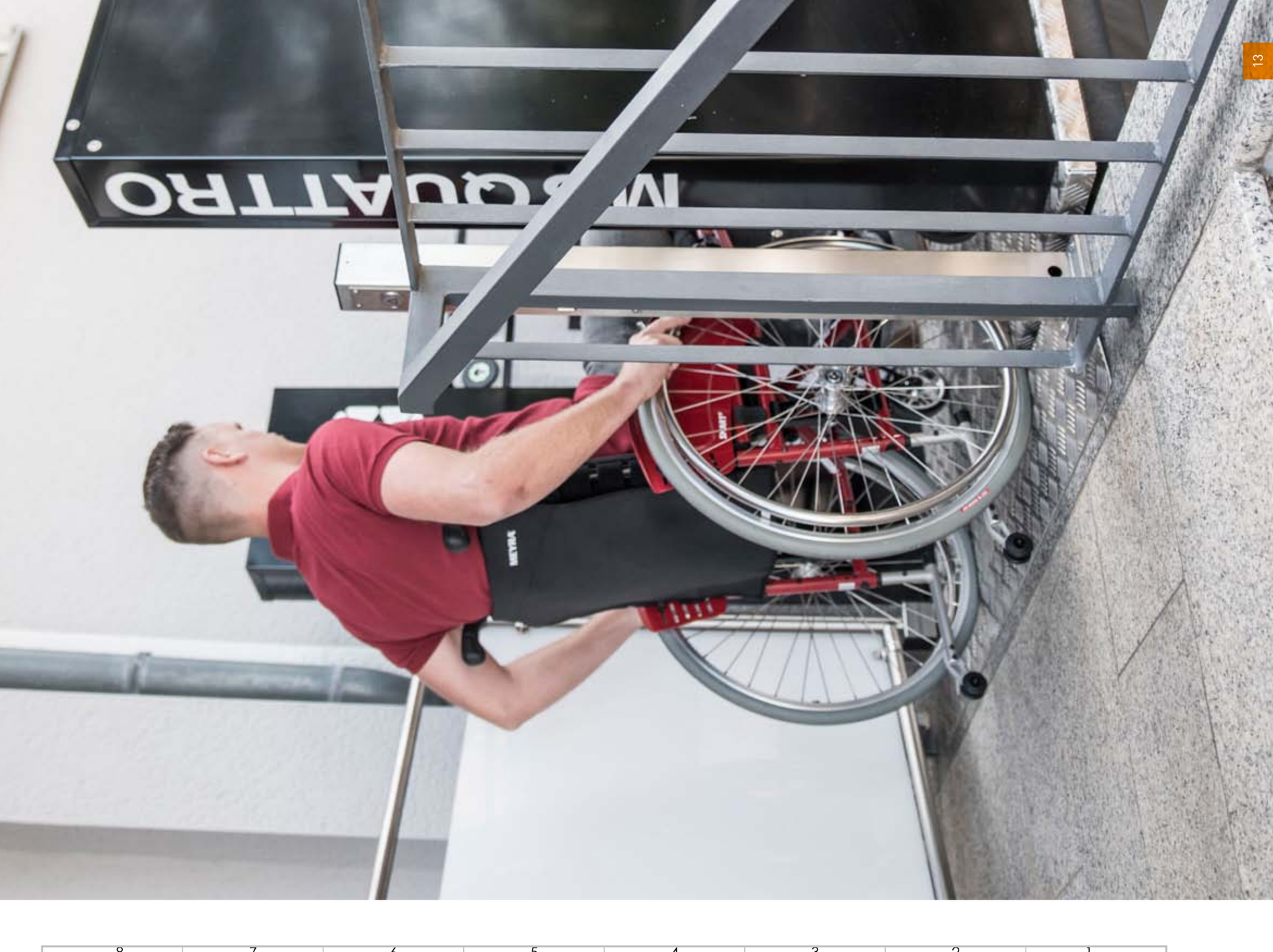

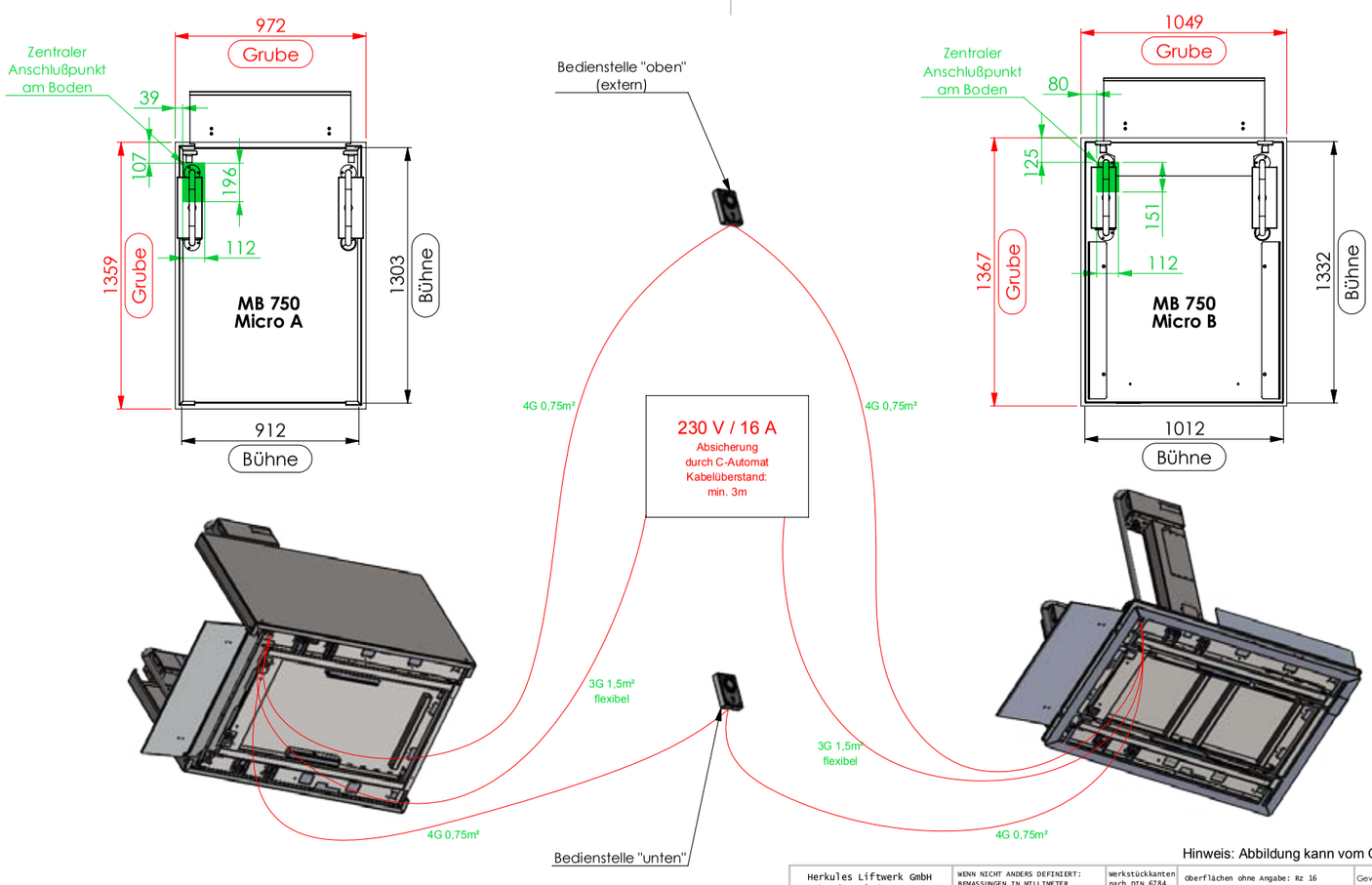

Hinweis: Abbildung kann vom Original abweichen.

Herkules Liftwerk GmbH Industriestraße 3 34260 Kaufungen Tel : +49 561 953997-0 EMail: info@liftwerk.de	WENN NICHT ANDERS DEFINIERT: BEMASSUNGEN IN MILLIMETER OBERFLÄCHE : DIN ISO 1302 TOLERANZEN : DIN 2768-1 m STANZEN : DIN 6930 g KALTBIEGEN : DIN 6935	Werkstückkanten nach DIN 6784 Aussen: - 0,5 Innen : + 0,5	oberflächen ohne Angabe: Rz 16 / Gewicht [kg]: / WERKSTOFF:
		DATUM / NAME	BENENNUNG: Elektroplan-750 M-A_M-B - GER
		ERSTELLT: Schilt 2.08.2019	
		GEPRÜFT:	
		Diese Zeichnung ist Eigentum der Herkules Liftwerk GmbH. Sie darf ohne unsere ausdrückliche Genehmigung weder vervielfältigt, noch dritten zugänglich gemacht werden!	ZEICHNUNGSNR. A3
REV. / ÄNDERUNG / DATUM / NAME	www.liftwerk.de		MASSSTAB:1:20 / BLATT 1 VON 1

IMPRESSIONEN MB750

Nahtlose Integration in die Umgebung

privater Bereich

öffentlicher Bereich mit Über-Eck Ausstieg

öffentlicher Bereich

Mehrfamilienhaus

privater Bereich

Konstruktionszeichnung

privater Bereich

HUBLIFT MB850

Variantenvielfalt für maximale Flexibilität.

EIN ALLESKÖNNER AUF ENGSTEM RAUM

Mit den beiden Hubliften MB850 micro und MB850 duo ermöglichen Sie unzählige Varianten für Zugänge ins Gebäude auf engstem Raum. Dank der platzorientierten Konstruktion kann gerade oder auch über Eck eingefahren werden. Die hochwertige Edelstahlkonstruktion trotzt Wind und Wetter und ist hitze-, kälte und regenresistent. Ob innen oder außen garantiert die MB850 Serie zuverlässige Bedienbarkeit. Der Lift kann über eine Handbedieneinheit, die handliche Funkfernbedienung oder wahlweise auch bequem per App gesteuert werden. Der Lift wurde so konzipiert, dass auch stehende Personen komfortabel mitfahren können. Auf Wunsch kann an der oberen Haltestelle eine Tür eingebaut werden, um für noch mehr Sicherheit zu sorgen. Die MB850 Serie setzt neue Maßstäbe.

Mehr Informationen unter www.liftwerk.de.

- Flexibel einsetzbar selbst in vermeintlich unpraktischen Nischen
- Minimale Auffahrhöhe von nur 60 mm oder Bodenversenkung möglich
- Über-Eck Einstieg und Durchfahrt möglich
- Die Hubhöhe von 850*/910 mm überbrückt mehr als 4 Treppenstufen

HUBLIFT MB850

Maximale Flexibilität

HERKULES liftwerk

Leben. Unabhängig.

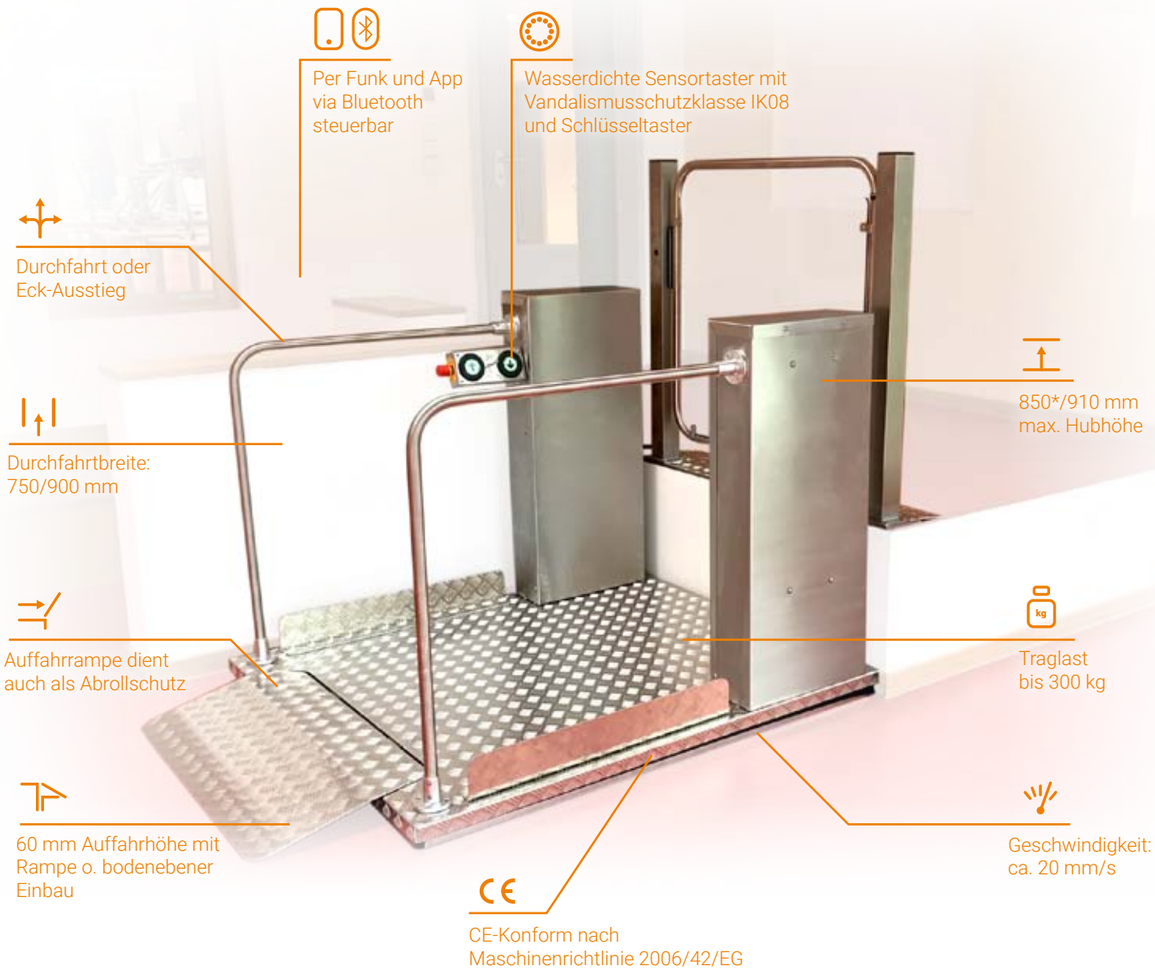

*bei Grubeneinbau

SONDERVARIANTEN

Wir bieten ideal auf Ihre Bedürfnisse zugeschnittene Lösungen. Die MB850 ermöglicht einen Durchfahrts- oder Über-Eck-Einstieg – die große Wendefläche auf der Plattform macht es möglich. Durch den bodenebenen Einbau ergibt sich eine Befahrbarkeit von bis zu drei Seiten gleichzeitig – das Maximum an Nutzungsvielfalt.

MICRO & DUO

Die micro ist, mit einer Durchfahrtsbreite von 750 mm, die schmalste Variante der MB850 Serie. Bei der duo genießen Sie den Vorteil des Über-Eck Ausstiegs – die Durchfahrtsbreite von 900 mm sorgt hier für viel Freiraum. Ein vierseitig umlaufender Faltenbalg sorgt hier für sicheren Unterlaufschutz.

Individuelle Wünsche? Sprechen Sie uns an!

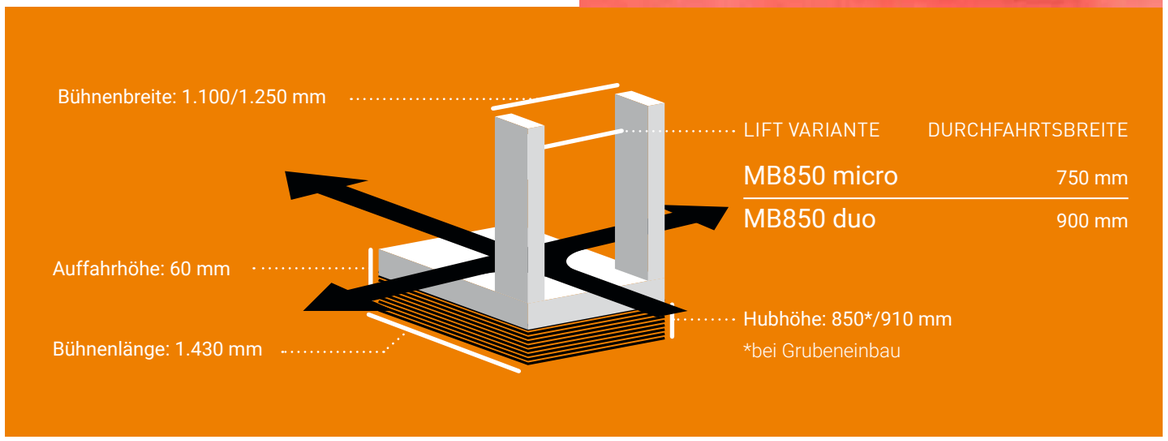

HERKULES LIFTWERK
MADE IN GERMANY

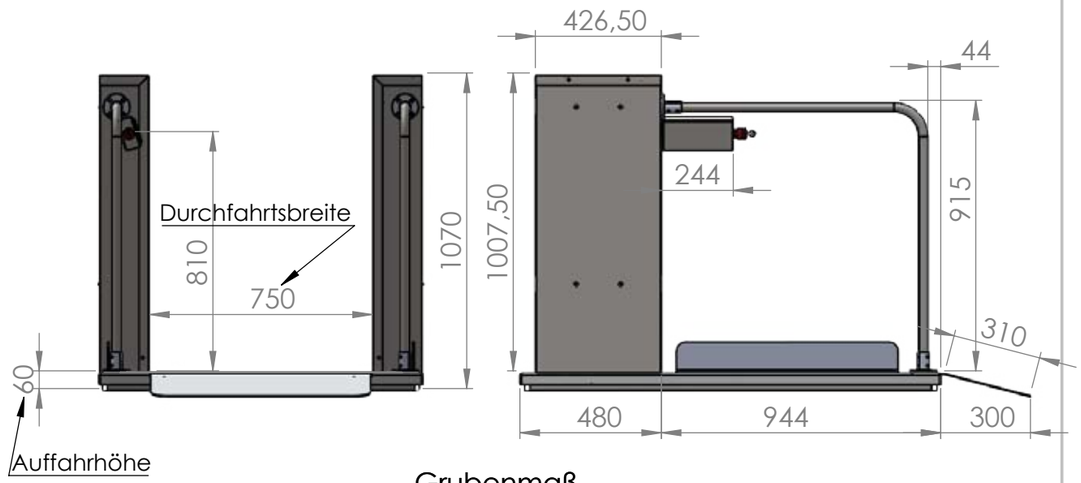

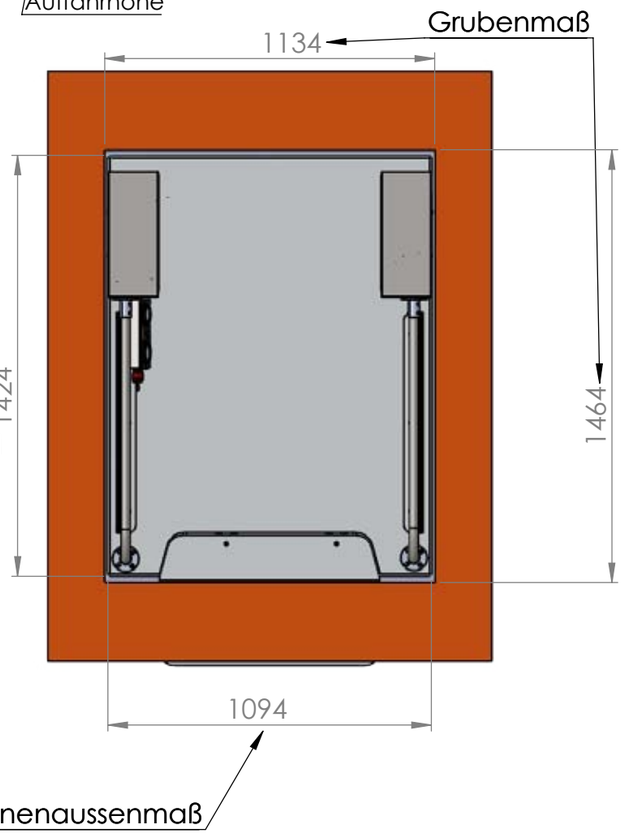

Hubhöhe 850 mm
Optionale Grubentiefe 60 mm
Die Aufstellfläche muss eben und waagerecht ausgeführt sein.
Flächenbelastung beträgt max 4 kN/m²
Stromversorgung: 230 V/50Hz, 16 A
Maximaler Stromverbrauch 0,25 kW
Hubgeschwindigkeit: ca. 20 mm/s

Maximale Spaltbreite zwischen Bühne und oberen Ausstieg 20 mm
Sicherheitsabstände zu anderen Gegenständen (z.B: Geländer): > 100 mm

Einstieg unten im Standard gegenüber der Motoren. Alle Seiten als Ein- oder Ausstieg nutzbar (Sonderbestellung bzw 360er)

Abhängig von tatsächlicher Hubhöhe und Einbausituation ist ein Absturzschutz an der oberen Haltestelle vorzusehen. Wir empfehlen hier unsere MB Tür

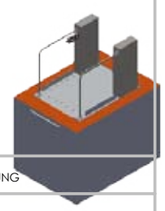

WENN NICHT ANDERS DEFINIERT: BEMASSUNGEN SIND IN MILLIMETER OBERFLÄCHENBESCHAFFENHEIT: TOLERANZEN: LINEAR: WINKEL:	OBERFLÄCHENGÜTE:	ENTGRATEN UND SCHARFE KANTEN BRECHEN	ZEICHNUNG NICHT SKALIEREN	ÄNDERUNG
			liftwerk HERKULES	

	NAME	SIGNATUR	DATUM			
GEZEICHNET	Bartsch		27.3.17		B	
GEPRÜFT						
GENEHMIGT						
PRODUKTION						
QUALITÄT				WERKSTOFF:		
				GEWICHT:		

BENENNUNG:

Maßblatt und Grubenplan

ZEICHNUNGSNR.: Massblatt MB 850 micro (Alle Varianten) — A4

MASSSTAB:1:50 — BLATT 1 VON 1

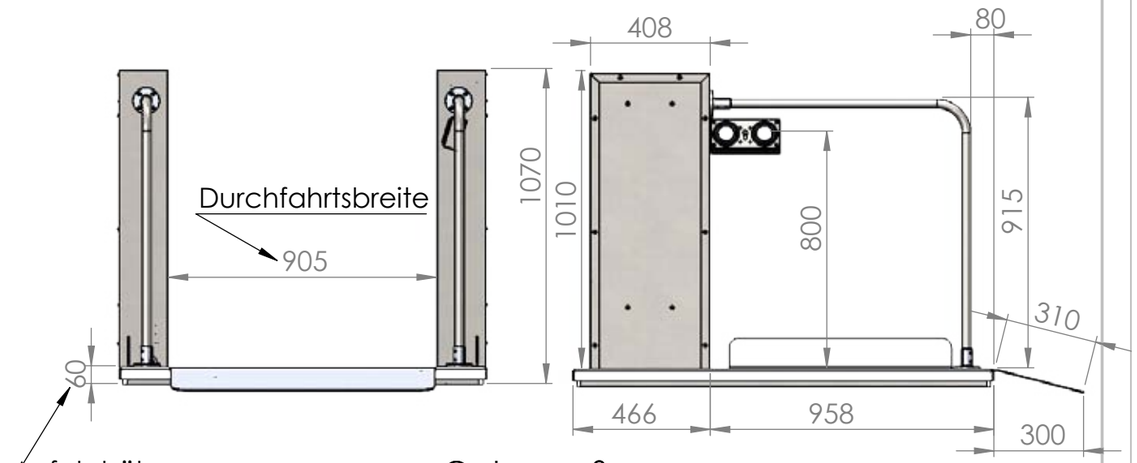

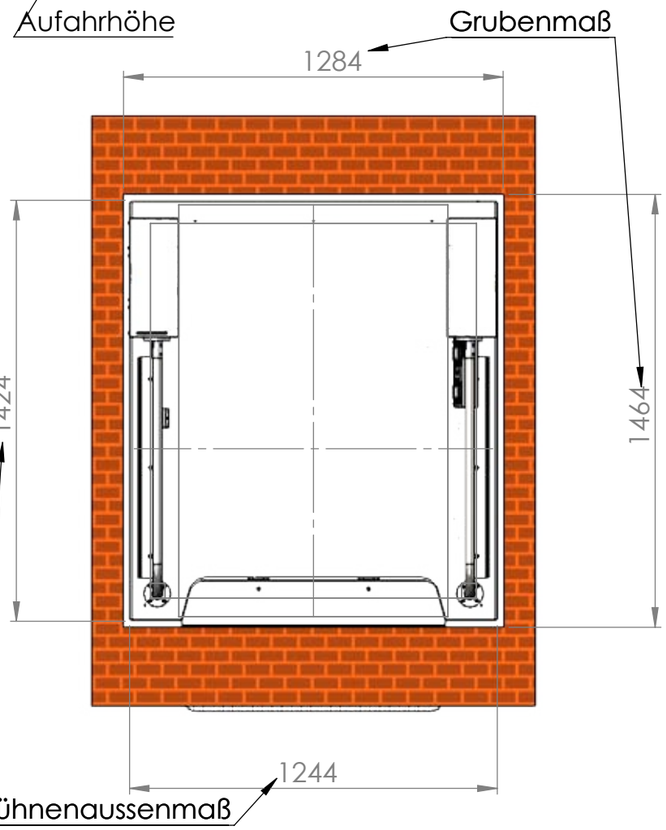

Hubhöhe 850 mm
Optionale Grubentiefe 60 mm
Die Aufstellfläche muss eben und waagerecht ausgeführt sein.
Flächenbelastung beträgt max 4 kN/m²
Stromversorgung: 230 V/50Hz, 16 A
Maximaler Stromverbrauch 0,25 kW
Hubgeschwindigkeit: ca. 20 mm/s

Maximale Spaltbreite zwischen Bühne und oberen Ausstieg 20 mm
Sicherheitsabstände zu anderen Gegenständen (z.B: Geländer): > 100 mm

Einstieg unten im Standard gegenüber der Motoren. Alle Seiten als Ein- oder Ausstieg nutzbar (Sonderbestellung bzw 360er)

Abhängig von tatsächlicher Hubhöhe und Einbausituation ist ein Absturzschutz an der oberen Haltestelle vorzusehen. Wir empfehlen hier unsere MB Tür

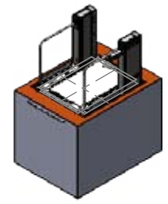

WENN NICHT ANDERS DEFINIERT: BEMASSUNGEN SIND IN MILLIMETER OBERFLÄCHENBESCHAFFENHEIT: TOLERANZEN: LINEAR: WINKEL:	OBERFLÄCHENGÜTE:	ENTGRATEN UND SCHARFE KANTEN BRECHEN	ZEICHNUNG NICHT SKALIEREN	ÄNDERUNG
			liftwerk HERKULES	

	NAME	SIGNATUR	DATUM			
GEZEICHNET	Bartsch		30.8.16		A	
GEPRÜFT						
GENEHMIGT						
PRODUKTION						
QUALITÄT				WERKSTOFF:		
				GEWICHT:		

BENENNUNG:

Maßblatt und Grubenplan

ZEICHNUNGSNR.: Massblatt MB 850 duo (Alle Varianten) — A4

MASSSTAB:1:50 — BLATT 1 VON 1

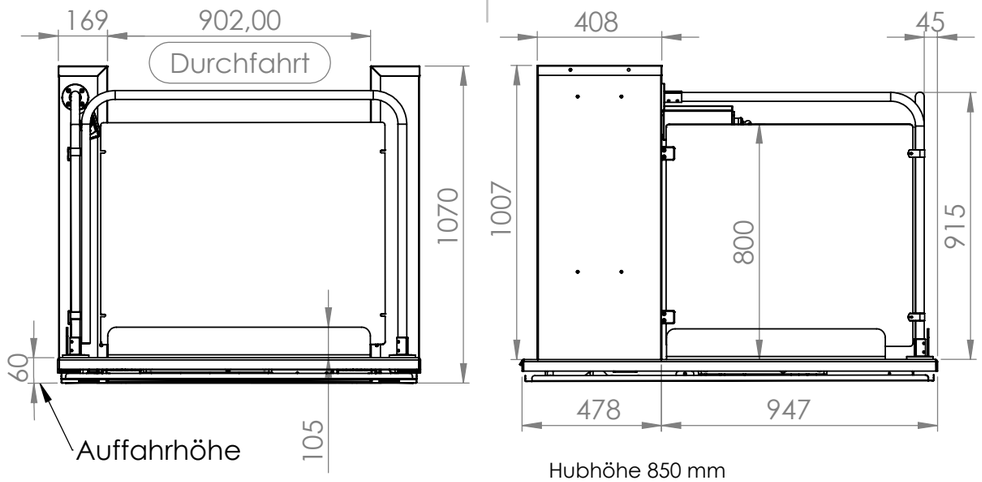

Hubhöhe 850 mm
Optionale Grubentiefe 60 mm
Die Aufstellfläche muss eben und waagerecht ausgeführt sein.
Flächenbelastung beträgt max 4 kN/m²
Stromversorgung: 230 V/50Hz, 16 A
Maximaler Stromverbrauch 0,25 kW
Hubgeschwindigkeit: ca. 20 mm/s

Maximale Spaltbreite zwischen Bühne und oberen Ausstieg 20 mm
Sicherheitsabstände zu anderen Gegenständen (z.B: Geländer): > 100 mm

Einstieg ist Links. Im Standard gegenüber der Motoren. Alle Seiten als Ein- oder Ausstieg nutzbar (Sonderbestellung bzw 360er)

Abhängig von tatsächlicher Hubhöhe und Einbausituation ist ein Absturzschutz an der oberen Haltestelle vorzusehen. Wir empfehlen hier unsere MB Tür

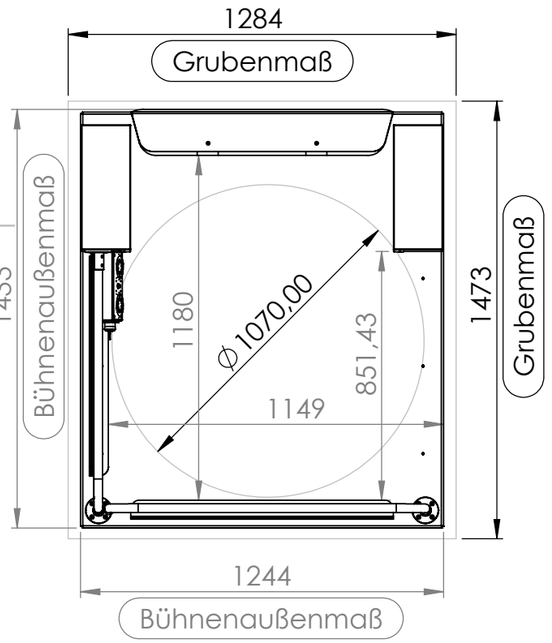

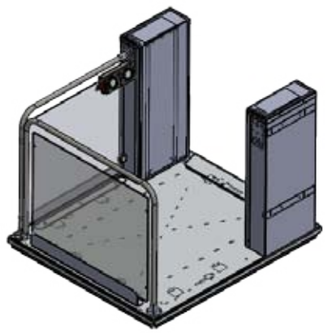

WENN NICHT ANDERS DEFINIERT: BEMASSUNGEN SIND IN MILLIMETER OBERFLÄCHENBESCHAFFENHEIT: TOLERANZEN: LINEAR: WINKEL:	OBERFLÄCHENGÜTE:	ENTGRATEN UND SCHARFE KANTEN BRECHEN

	NAME	DATUM	NEUE VERSION		BENENNUNG:
GEZEICHNET	Schlitt	17.1.19			
GEÄNDERT					
GENEHMIGT					

WERKSTOFF:	ZEICHNUNGSNR. Maßblatt Grube MB 850 duo über Eck- Links RNNN	A4
GEWICHT:	MASSSTAB: 1:50	BLATT 1 VON 1

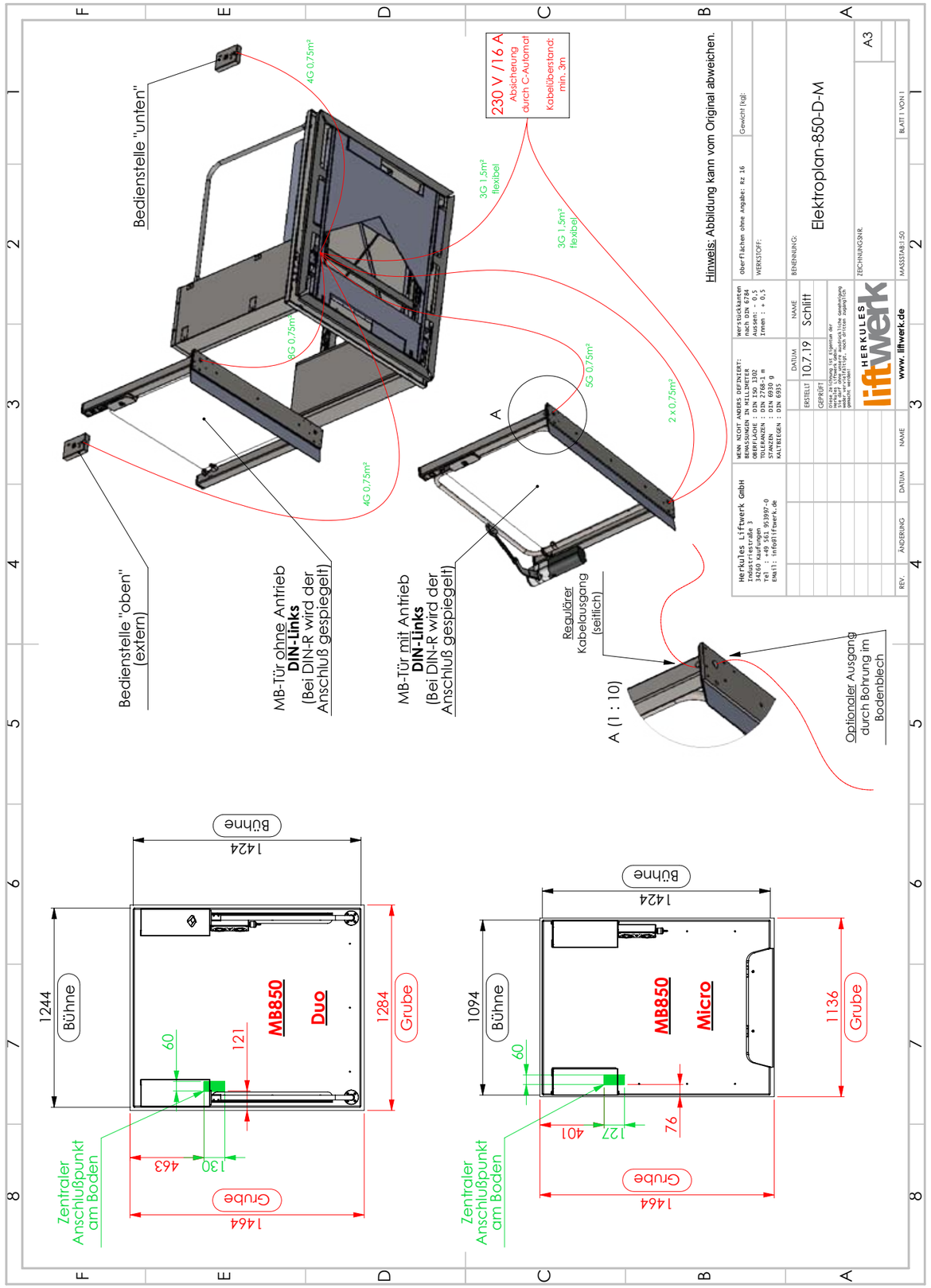

IMPRESSIONEN MB850
Flexibel und Modern

öffentlicher Bereich

öffentlicher Bereich

öffentlicher Bereich

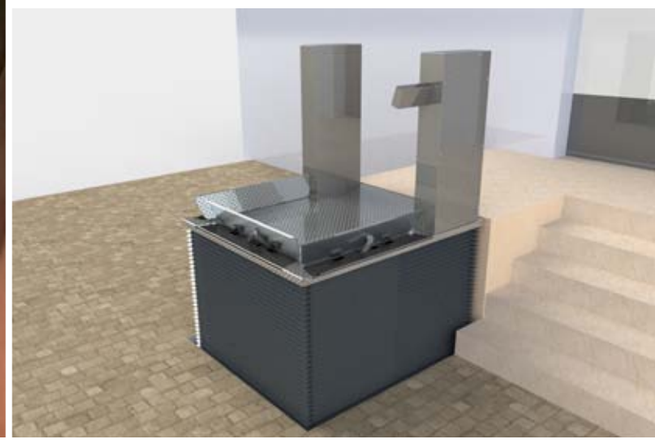

360° Version

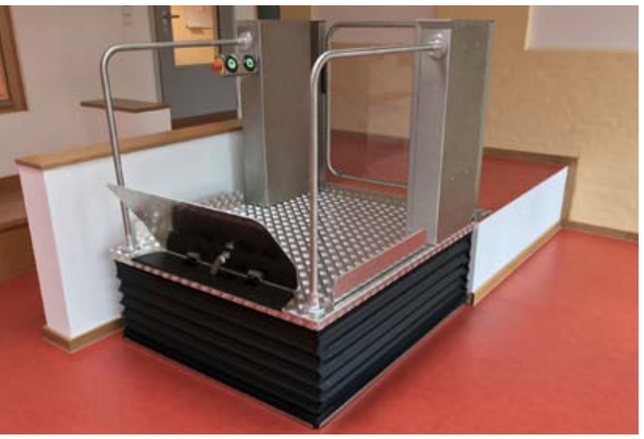

öffentlicher Bereich

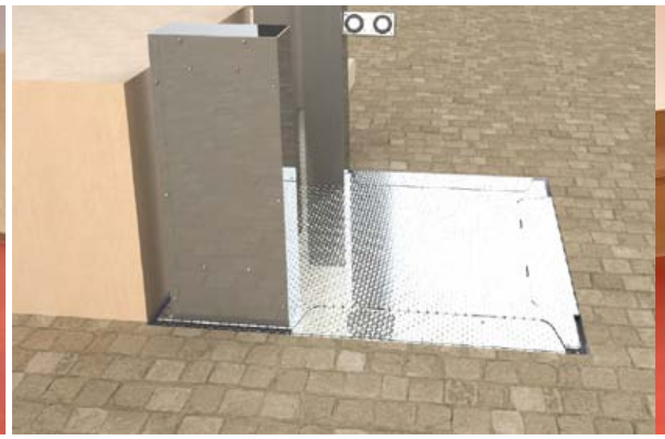

360° Version

öffentlicher Bereich

HUBLIFT MB1000 & MB1300

Der Überall-Lift

HUBLIFT MB1000 & MB1300
Schnell, einfach, überall

EINSATZBEREIT IN WENIGER ALS 60 SEKUNDEN

Die Hebebühne MB1000/MB1300 löst Probleme schnell und effizient. Bei diesen Liften müssen keinerlei bauliche Vorkehrungen getroffen werden. Alles was benötigt wird, ist eine ebene Fläche. Ob auf Messen, Events oder Bühnenauftritten – die Hebebühne wird geliefert, abgesetzt und an das normale 230 V Stromnetz angeschlossen, schon ist sie einsatzbereit. Die Lifte besitzen eine enorme Wetterfestigkeit und sind aus hochwertigem Material gefertigt, welches dafür sorgt, dass der Lift extrem langlebig und robust bleibt. Der Lift wurde so konzipiert, dass auch stehende Personen komfortabel mitfahren können. Auf Wunsch kann an der oberen Haltestelle eine Tür eingebaut werden, und an der unteren eine automatische Schranke – für noch mehr Sicherheit.

Mehr Informationen unter www.liftwerk.de.

- Flexibel einsetzbar selbst in vermeintlich unpraktischen Nischen
- Minimale Auffahrhöhe von nur 55 mm/70 mm
- Sehr schnell und unkompliziert einsatzbereit
- Hohe Hubhöhen bis zu 1.000 mm oder 1.280 mm

Aufbauhöhe mit Rampe

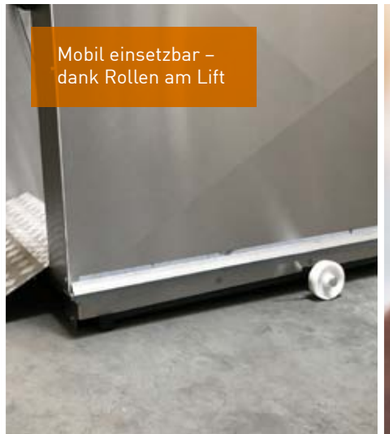

Mobil einsetzbar – dank Rollen am Lift

Auch steuerbar via Smartphone App

*bei Grubeneinbau

MB1000 VARIANTE

Der Hublift MB1000 hat eine Hubhöhe bis zu 1.000 mm und ist für die Benutzung durch Rollstuhlfahrer konzipiert. Die Plattformgröße von 830 x 1.650 mm ermöglicht es auch einer weiteren Begleitperson mitzufahren.

MB1300 VARIANTE

Der Hublift MB1300 ist die größere Variante der MB1000. Der Unterschied: Mehr Hubhöhe von bis zu 1.280 mm und eine größere Plattform von 900 x 2.000 mm. Natürlich absolut rollstuhlgerecht für den öffentlichen Bereich – mit viel Platz.

Individuelle Wünsche? Sprechen Sie uns an!

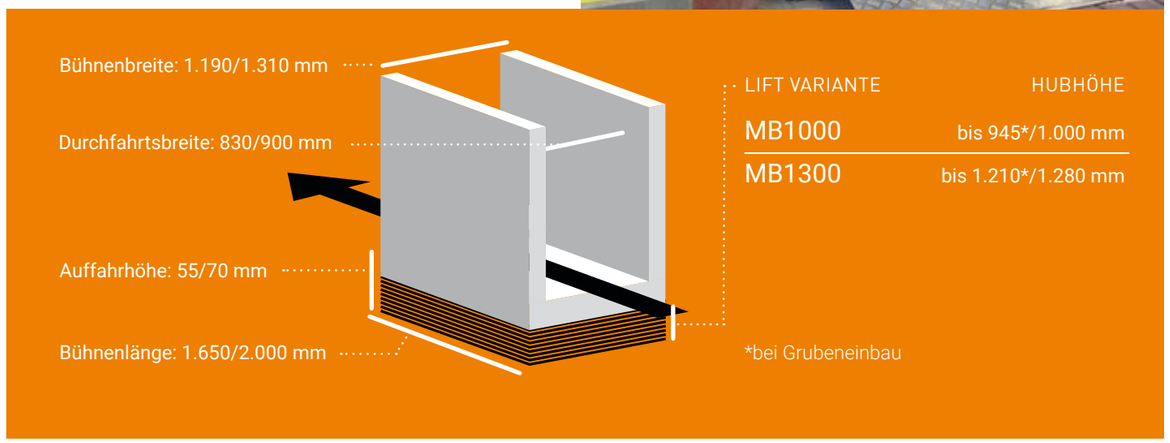

LIFT VARIANTE	HUBHÖHE
MB1000	bis 945*/1.000 mm
MB1300	bis 1.210*/1.280 mm

*bei Grubeneinbau

HERKULES LIFTWERK
MADE IN GERMANY

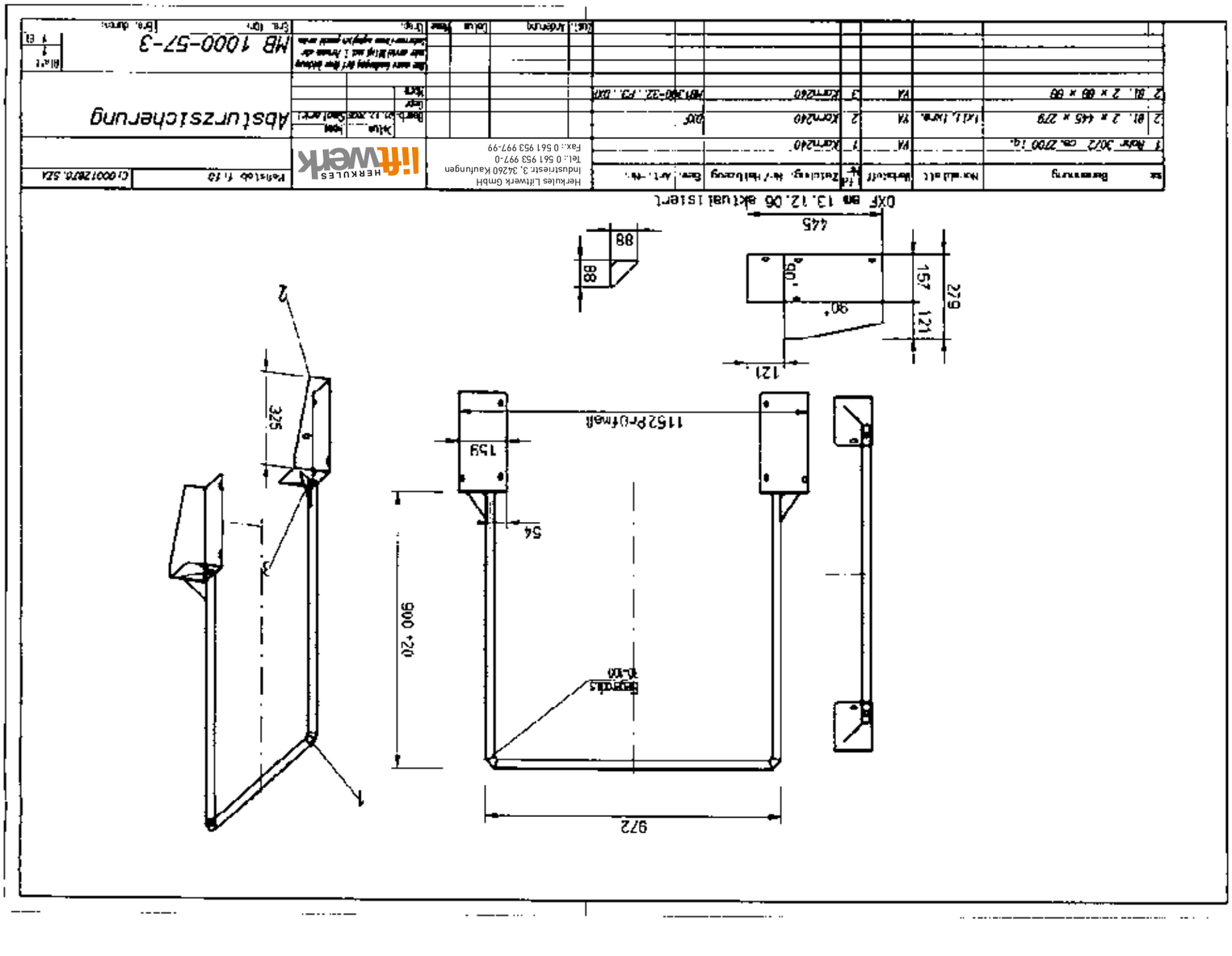

Alle Maßangaben sind ca: Angaben

Menge	Pos.	Zeichnungsnr.	Benennung	Gewicht	Art.Nr.
1	15	MB 1000-013-3	Heber	1.5	2STAB1585
1	14	BA 03-018-4	Befestigungsplatte f. Z4VH-11z-1058	0.0	
4	13	MB 1000-82-4	MBG Handgriff Oberseite	1.9	
2	12	MB 1000-79-4	MBG Handgriff Vorderseite	0.3	
1	11	MB 1000-78-3	O.R. Trünenblech mit Befestig.	12.5	
1	10	MB 1000-21-3	Blechschürze	20.7	ZBL660
1	9	MB 1000-20-3	Blechschürze	20.7	ZBL665
1	8	MB 1000-09-3	Geländer Außenblech RE	13.4	ZBL690
1	7	MB 1000-09-3	Geländer Außenbl. m. Bohr. LI	13.3	ZBL695
1	6	MB 1000-08-3	Geländer Innenblech RE	12.6	ZBL680
1	5	MB 1000-08-3	Geländer Innenbl. m. Bohr. LI	12.6	ZBL685
1	4	MB 1000-07-2	MBG Auffahrrampe	9.2	
1	3	MB 1000-06-1 BL-16	SBG Oberer Rahmen	32.1	
1	2	MB 1000-04-1	SBG Unterer Rahmen	4.19	
1	1	MB 1000-03-1 BL-15	MBG Schere	0.0	

Allg. Toleranzen

DIN 7168 m C Längenmaße | DIN 8570 BF Schweißkonstruktionen | DIN 6930 g Stanzen | DIN 6935 Kaltbiegen | DIN 2310 II B Thermisches Schneiden | DIN 2310 II D Plasma Schneiden | Ursprung:

HERKULES liftwerk

Oberfläche DIN ISO 1302 | Maßstab 1:10 | Masse(Gew.)0 | Art.Nr.

Schutzverwerk nach DIN 34 beachten | Werkstoff, Halbzeug

	Datum	Name
Bearb.	12.01.2011	Schnelz
Gepr.	08.06.2011	Hühn

Benennung: MB 1000 Rollstuhl-Lift

MB 1000

b	AM-59_2011	03.06.2011	Schm
Zust.	Änderung	Datum	Name

Zeichnungsnummer: MB 1000-00-2 | Status: Freigegeben | Format A2 | Blatt 1 von

Ers.für | Ers.d.

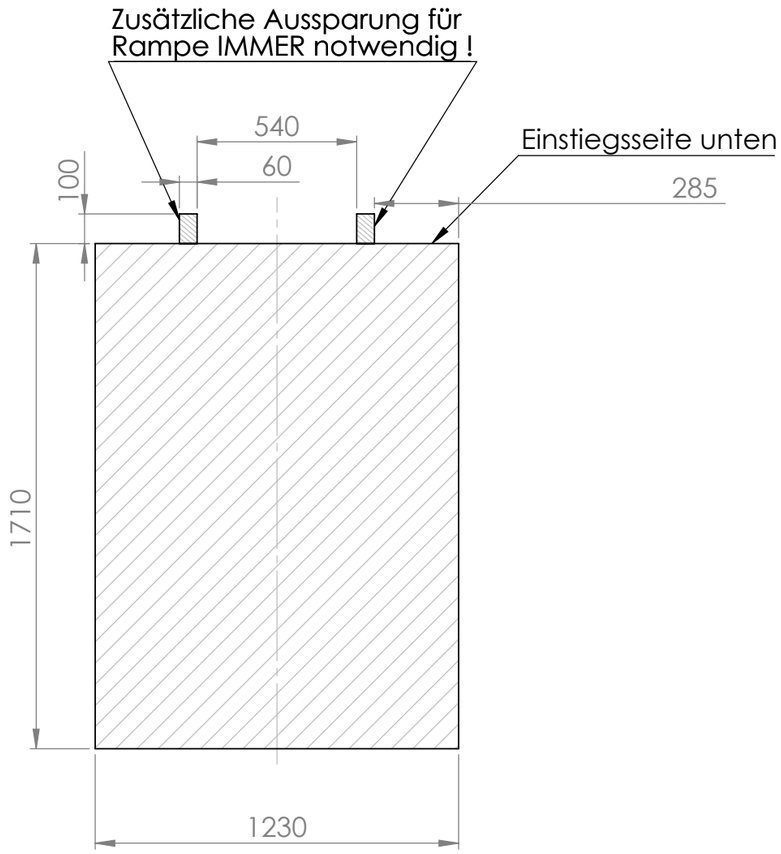

Grubentiefe mindestens 55mm für ebenerdigen Zugang

Breite der Grube gilt im öffentlichen Bereich nur, wenn seitlich kein Zugang zur Grube besteht. Bei seitlichem Zugang sind pro zugänglicher Seite weitere 10 cm Grubenbreite vorzusehen

Elektroanschluß idealerweise links hinten (Von unteren Einstieg aus gesehen). Alternativ kann der Stromanschluss aus dem Boden kommen, um kein Kabel zu sehen

Bei Verwendung einer Tür als Absturzschutz der oberen Haltestelle empfehlen wir, Leerrohr von der Tür von unten zur Bühne zu führen, um keine Kabel zusehen

Bei Verwendung von Aussenrufen empfehlen wir Leerrohr von den Aussenrufen von unten zur Bühne zu führen, um keine Kabel zusehen

WENN NICHT ANDERS DEFINIERT: BEMASSUNGEN SIND IN MILLIMETER OBERFLÄCHENBESCHAFFENHEIT: TOLERANZEN: LINEAR: WINKEL:	OBERFLÄCHENGÜTE:		ENTGRATEN UND SCHARFE KANTEN BRECHEN	ZEICHNUNG NICHT SKALIEREN	ÄNDERUNG	
	NAME	SIGNATUR	DATUM			
GEZEICHNET	Bartsch		12.2.16	A		
GEPRÜFT						
GENEHMIGT						
PRODUKTION						
QUALITÄT				WERKSTOFF:	ZEICHNUNGSNR. Maßblatt Grube MB 1000	A4
				GEWICHT:	MASSSTAB:1:50	BLATT 1 VON 1

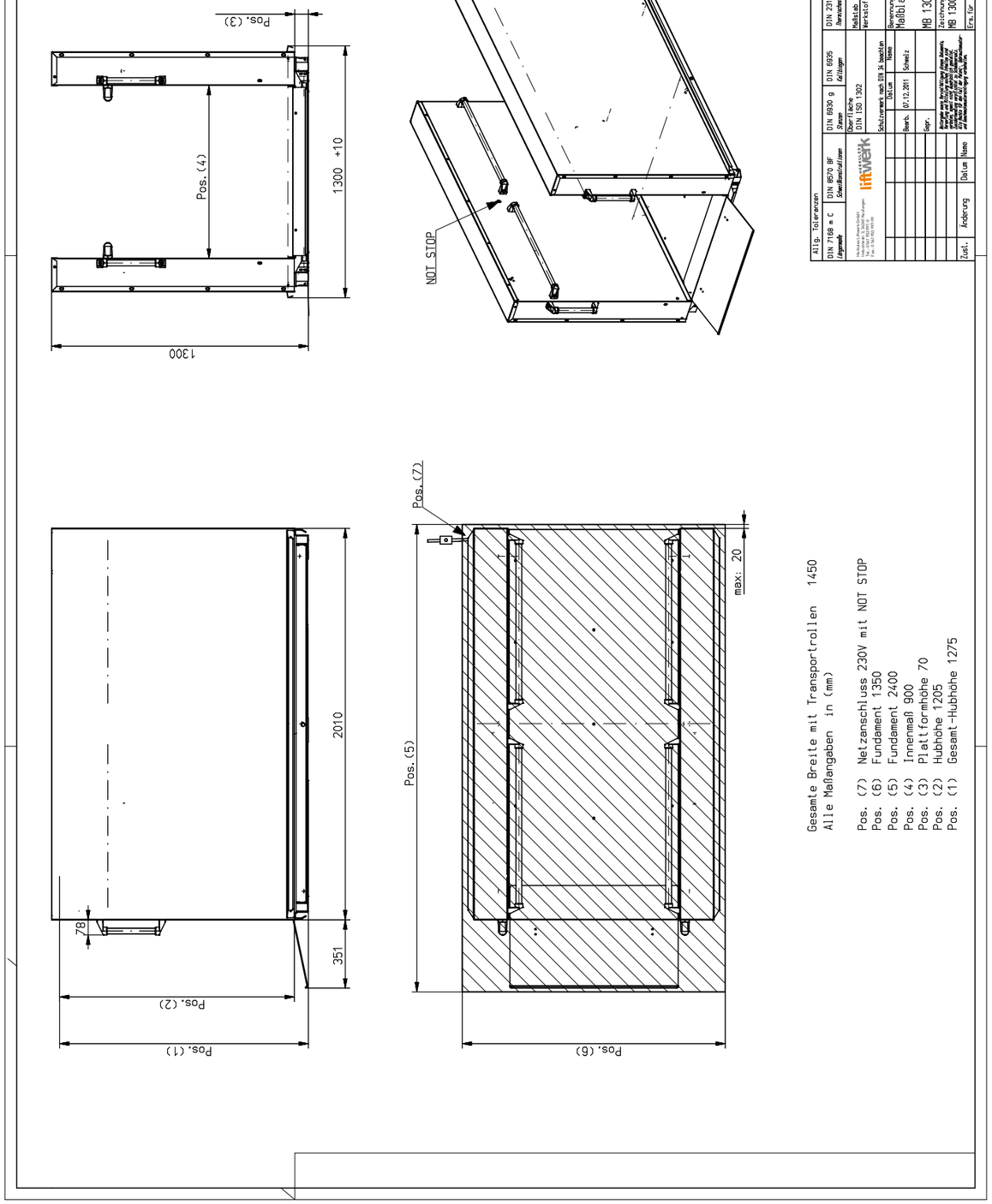

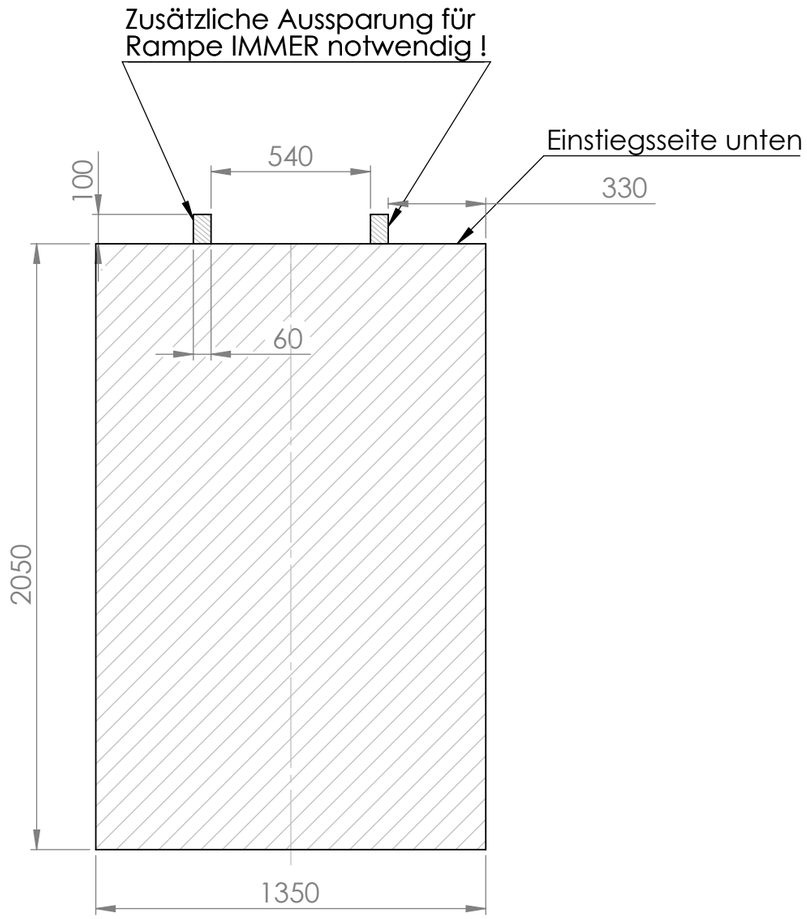

Grubentiefe mindestens 70 mm für ebenerdigen Zugang

Elektroanschluß idealerweise links hinten (Von unteren Einstieg aus gesehen).
Alternativ kann der Stromanschluss aus dem Boden kommen,
um kein Kabel zu sehen

Bei Verwendung einer Tür als Absturzschutz der oberen Haltestelle empfehlen wir,
Leerrohr von der Tür von unten zur Bühne zu führen, um keine Kabel zusehen

Bei Verwendung von Aussenrufen empfehlen wir Leerrohr von den Aussenrufen
von unten zur Bühne zu führen, um keine Kabel zusehen

WENN NICHT ANDERS DEFINIERT: BEMASSUNGEN SIND IN MILLIMETER OBERFLÄCHENBESCHAFFENHEIT: TOLERANZEN: LINEAR: WINKEL:	OBERFLÄCHENGÜTE:		ENTGRATEN UND SCHARFE KANTEN BRECHEN	ZEICHNUNG NICHT SKALIEREN	ÄNDERUNG	
	NAME	SIGNATUR	DATUM			BENENNUNG:
GEZEICHNET	Bartsch		12.2.16	A		Grubenplan MB 1300
GEPRÜFT						
GENEHMIGT						
PRODUKTION						
QUALITÄT				WERKSTOFF:		ZEICHNUNGSNR. Maßblatt Grube MB 1300 / A4
				GEWICHT:		MASSSTAB:1:50 / BLATT 1 VON 1

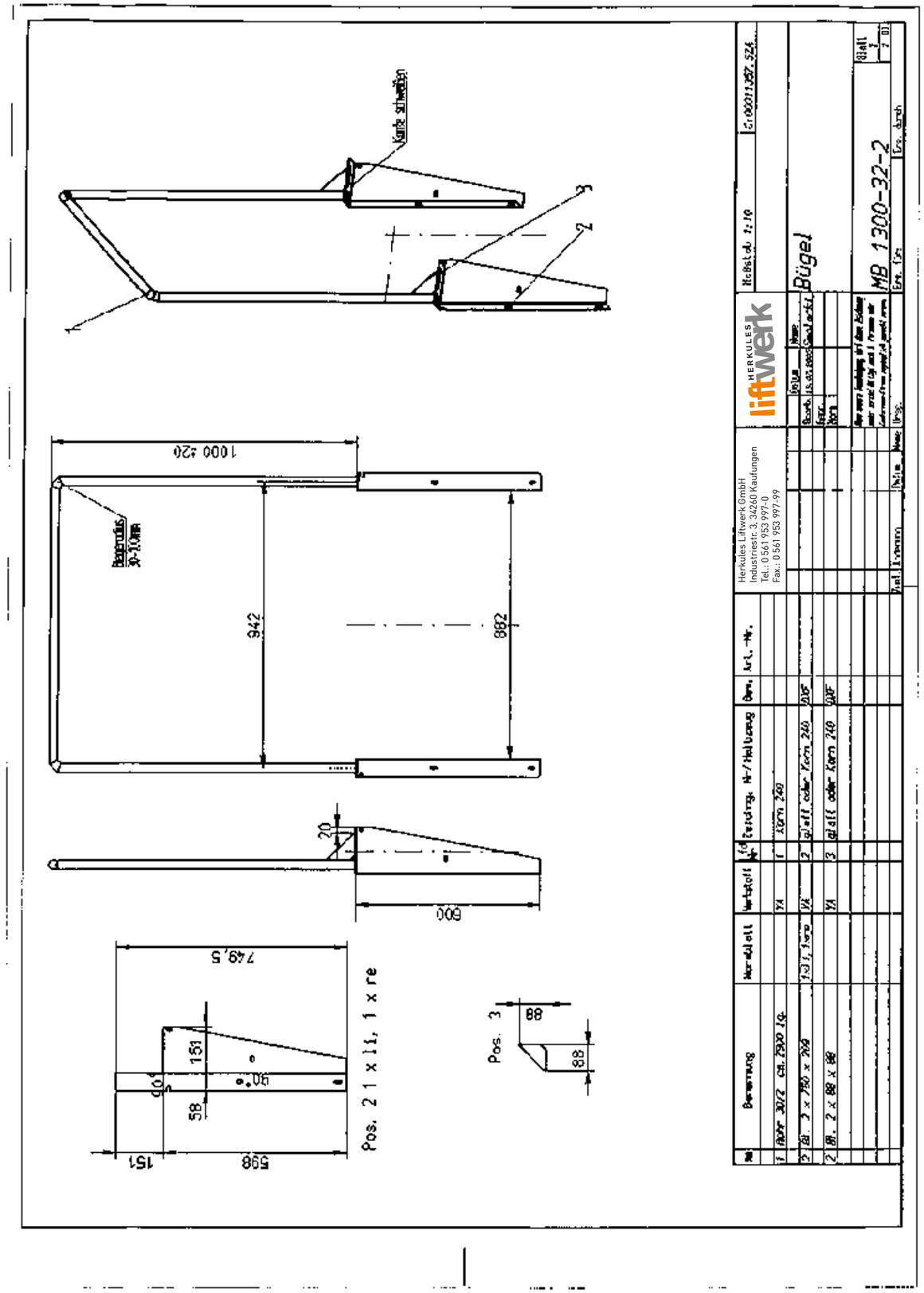

HERKULES liftwerk

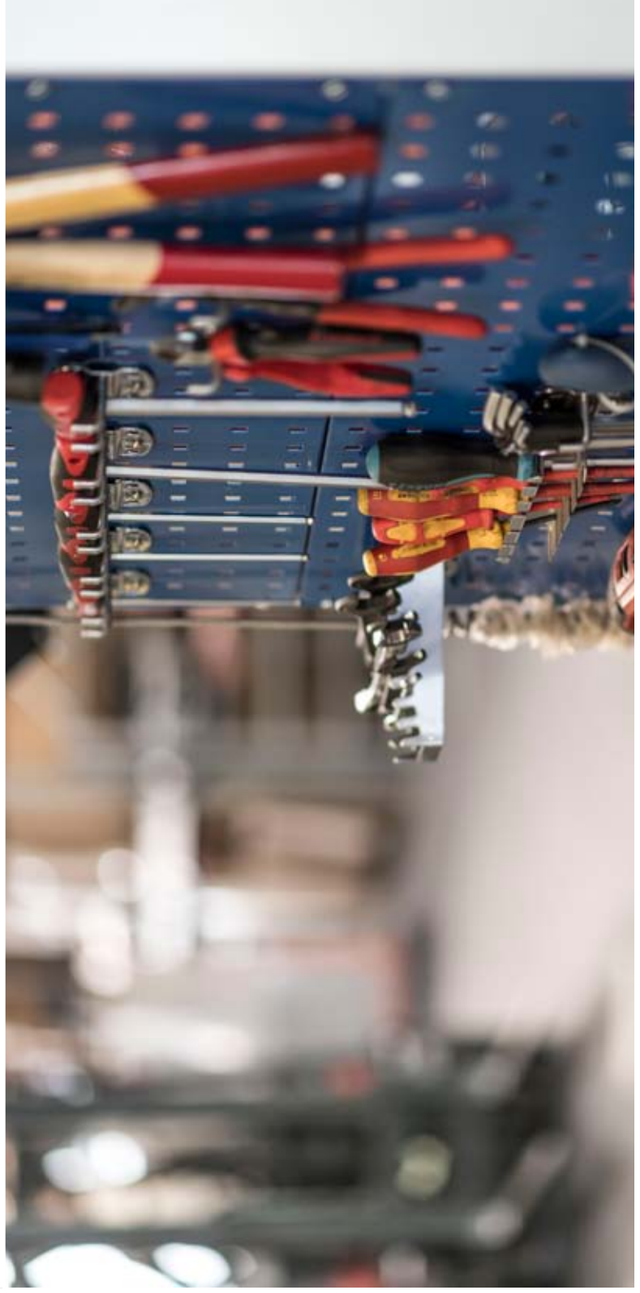

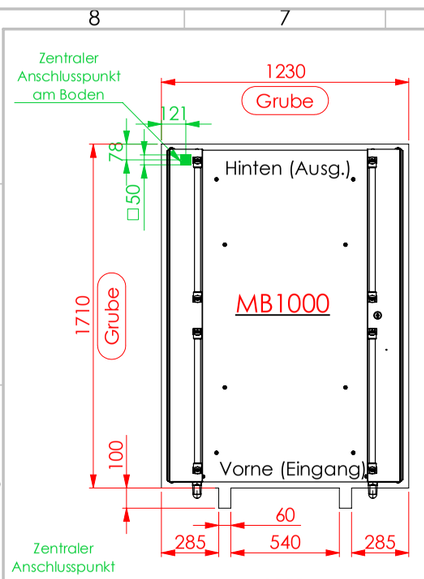

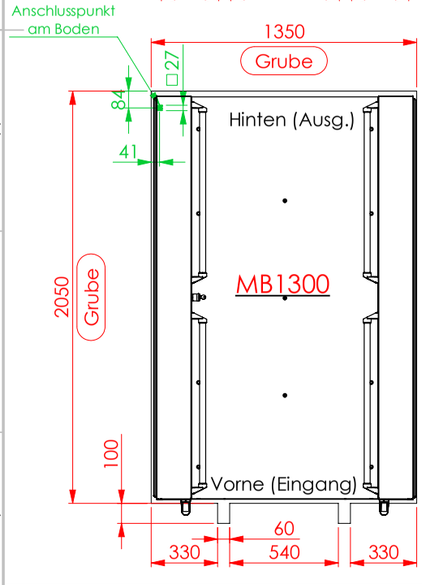

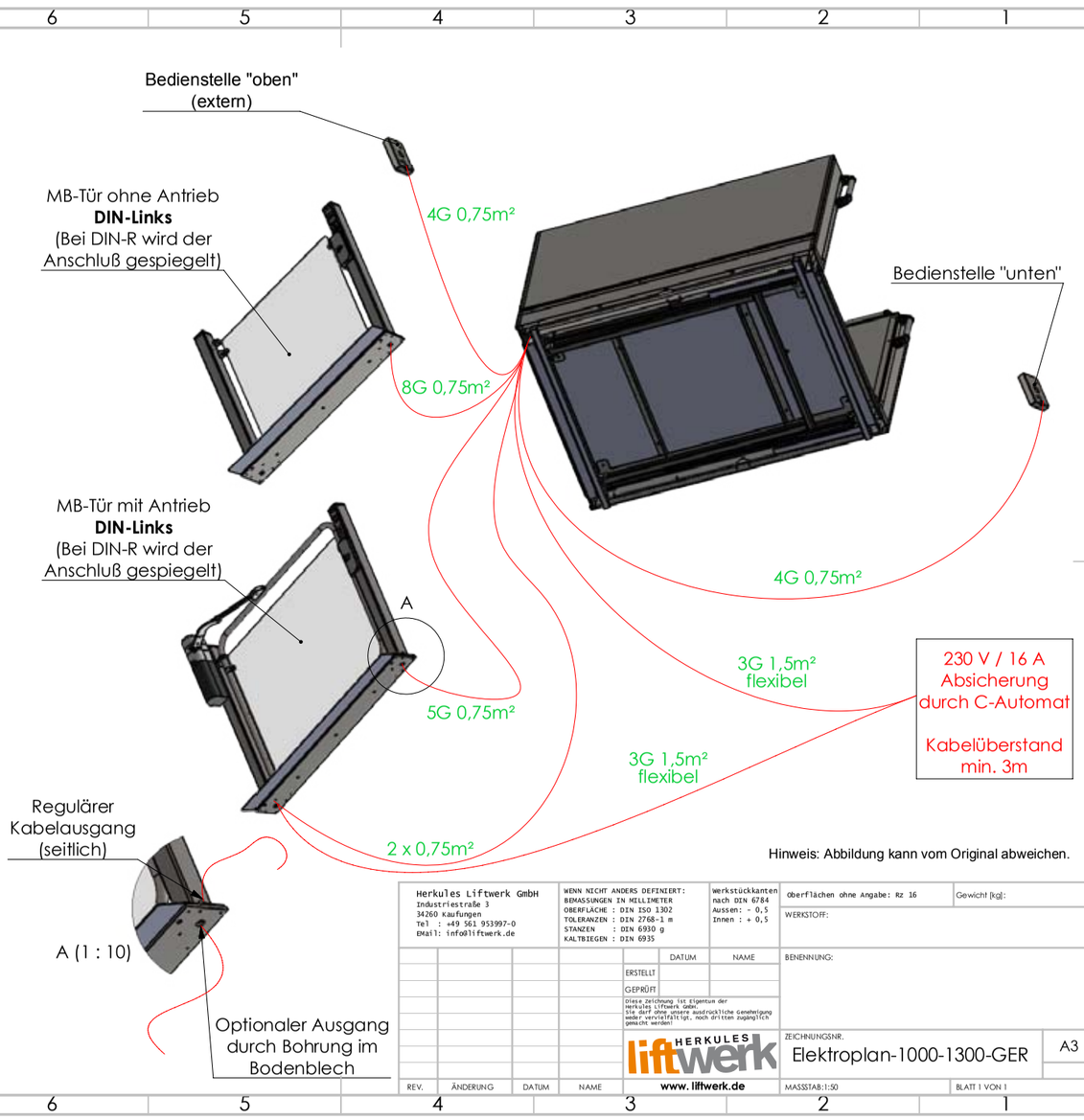

Hinweis: Abbildung kann vom Original abweichen.

Herkules Liftwerk GmbH Industriestraße 3 34260 Kaufungen Tel : +49 561 953997-0 Email: info@liftwerk.de	WENN NICHT ANDERS DEFINIERT: BEMASSUNGEN IN MILLIMETER OBERFLÄCHE : DIN ISO 1302 TOLERANZEN : DIN 2768-1 m STANZEN : DIN 6930 g KALTBIEGEN : DIN 6935	Werkstückkanten nach DIN 6784 Aussen: - 0,5 Innen : + 0,5	Oberflächen ohne Angabe: Rz 16 / Gewicht [kg]: / WERKSTOFF:
		DATUM / NAME	BENENNUNG:
		ERSTELLT	
		GEPRÜFT	
		Diese Zeichnung ist Eigentum der Herkules Liftwerk GmbH. Sie darf ohne unsere ausdrückliche Genehmigung weder vervielfältigt, noch dritten zugänglich gemacht werden!	
REV. / ÄNDERUNG / DATUM / NAME	www.liftwerk.de	ZEICHNUNGSNR. Elektroplan-1000-1300-GER	A3
		MASSSTAB:1:50	BLATT 1 VON 1

IMPRESSIONEN MB1000 & MB1300

Schnell, einfach und überall

privater Bereich

öffentlicher Bereich

Mehrfamilien Haus

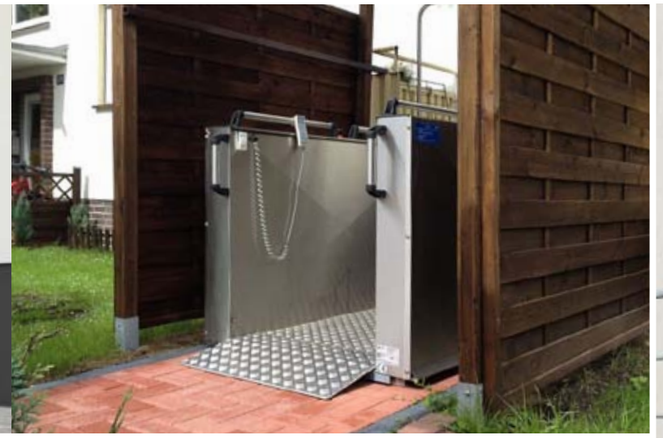

privater Bereich mit Sichtschutz

öffentlicher Bereich

öffentlicher Bereich Estland

Transportrollen

HUBLIFT
MB1100, MB1400 & MB1700

Die flexiblen Über-Eck Lifte

HUBLIFT MB1100, MB1400 & MB1700

Über-Eck-Einstieg mit bis zu 1.790 mm Hubhöhe.

UNZÄHLIG VIELE VARIANTEN AUF ENGSTEM RAUM

Die maximalen Hubhöhen der MB1100, MB1400 und MB1700 Lifte überbrücken bis zu neun oder mehr Treppenstufen in und am Haus. Die drei Varianten mit unterschiedlichen Hubhöhen können durch die flach konzipierten Systeme direkt auf dem waagerechten Boden eingebaut werden, bei Bedarf auch versenkt. Die hochwertige Edelstahlkonstruktion trotzt Wind und Wetter und ist hitze-, kälte und regenresistent. Der Lift kann über eine Handbedieneinheit, die handliche Funkfern-bedienung oder wahlweise auch bequem per App gesteuert werden. Der Lift wurde so konzipiert, dass auch stehende Personen komfortabel mitfahren können. Auf Wunsch kann an der oberen Haltestelle eine Tür eingebaut werden, und an der unteren eine automatische Schranke – für noch mehr Sicherheit.

Mehr Informationen unter www.liftwerk.de.

- Flexibel einsetzbar selbst in vermeintlich unpraktischen Nischen
- Minimale Auffahrhöhe von nur 60/90 mm
- Hochwertige Edelstahlkonstruktion ist temperatur- und wetterresistent
- Komplett rollstuhlgerecht bis ins letzte Detail

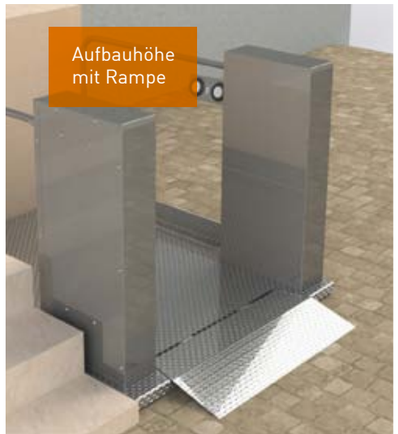

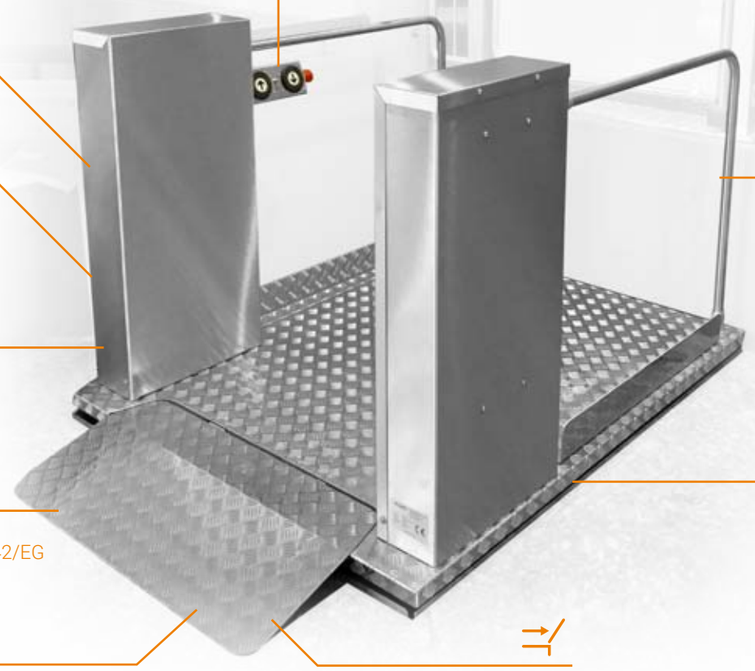

Wasserdichte Sensortaster mit Vandalismusschutzklasse IK08 und Schlüsseltaster

Per Funk und App via Bluetooth steuerbar

Durchfahrt oder Eck-Ausstieg

Durchfahrtsbreite: 900 mm

1.700*/1.790 mm max. Hubhöhe

Traglast bis 300 kg

Geschwindigkeit: ca. 20 mm/s

CE-Konform nach Maschinenrichtlinie 2006/42/EG

60/90 mm Auffahrhöhe mit Rampe o. boden-ebener Einbau

Auffahrrampe dient auch als Abrollschutz

*bei Grubeneinbau

Bis zu 1.700*/1.790 mm Hubhöhe

Sensortaster reagieren bereits auf ganz leichte Berührung

SONDERVARIANTEN

Wir bieten ideal auf Ihre Bedürfnisse zugeschnittene Lösungen. Durch den bodenebenen Einbau ergibt sich eine Befahrbarkeit von bis zu drei Seiten gleichzeitig. Damit kann der Lift fast unsichtbar im Verkehrsweg installiert werden, und schafft so noch mehr Freiraum – das Maximum an Nutzungsvielfalt.

ÜBER-ECK

Auf Wunsch ist auch eine Über-Eck-Bauweise möglich. Der Lift kann gedreht werden und der Ausstieg auch nach links oder rechts erfolgen – die große Wende-fläche macht es möglich.

Individuelle Wünsche? Sprechen Sie uns an!

Bühnenbreite: 1.280 mm

Durchfahrtsbreite: 900 mm

Auffahrhöhe: 60/90 mm

Bühnenlänge: 1.630 mm

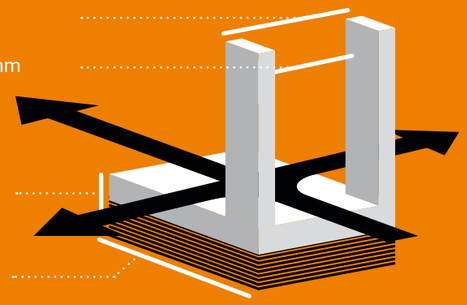

LIFT VARIANTE	HUBHÖHE
MB1100	bis 1.100*/1.160 mm
MB1400	bis 1.400*/1.490 mm
MB1700	bis 1.700*/1.790 mm

*bei Grubeneinbau

HERKULES LIFTWERK
MADE IN GERMANY

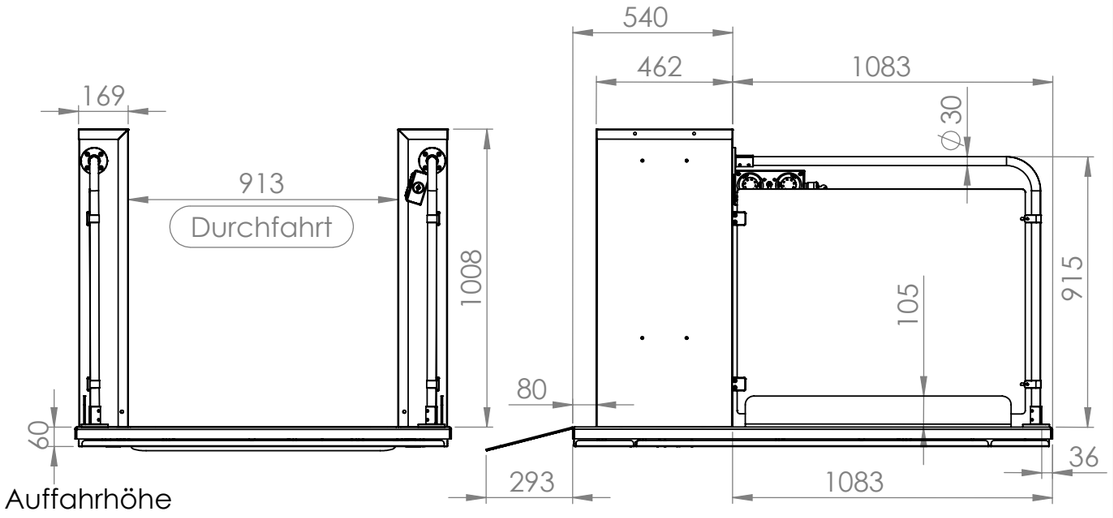

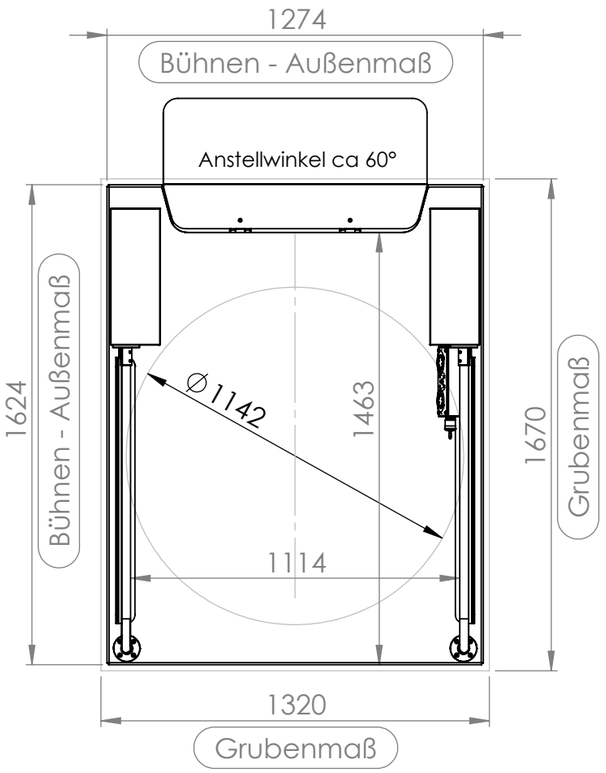

Hubhöhe 1100 mm
Optionale Grubentiefe 60 mm
Die Aufstellfläche muss eben und waagerecht ausgeführt sein.
Flächenbelastung beträgt max 4 kN/m²
Stromversorgung: 230 V/50Hz, 16 A
Maximaler Stromverbrauch 0,25 kW
Hubgeschwindigkeit: ca. 20 mm/s

Maximale Spaltbreite zwischen Bühne und oberen Ausstieg 20 mm
Sicherheitsabstände zu anderen Gegenständen (z.B: Geländer): > 100 mm

Einstieg unten im Standard zwischen den Motorgehäusen. Alle Seiten als Ein- oder Ausstieg nutzbar (Sonderbestellung bis zu 3 Rampen)

Abhängig von tatsächlicher Hubhöhe und Einbausituation ist ein Absturzschutz an der oberen Haltestelle vorzusehen. Wir empfehlen hier unsere MB Tür

WENN NICHT ANDERS DEFINIERT: BEMASSUNGEN SIND IN MILLIMETER OBERFLÄCHENBESCHAFFENHEIT: TOLERANZEN: LINEAR: WINKEL:	OBERFLÄCHENGÜTE:		ENTGRATEN UND SCHARFE KANTEN BRECHEN	ZEICHNUNG NICHT SKALIEREN	ÄNDERUNG	
	NAME	SIGNATUR	DATUM			BENENNUNG:
GEZEICHNET	Bartsch		5.10.16	B		Maßblatt und Grubenplan
GEÄNDERT	Schlitt		5.12.18			
GENEHMIGT						
PRODUKTION						
QUALITÄT				WERKSTOFF:	ZEICHNUNGSNR. Massblatt MB 1100 Alle Varianten)	A4
				GEWICHT:	MASSSTAB:1:50	BLATT 1 VON 1

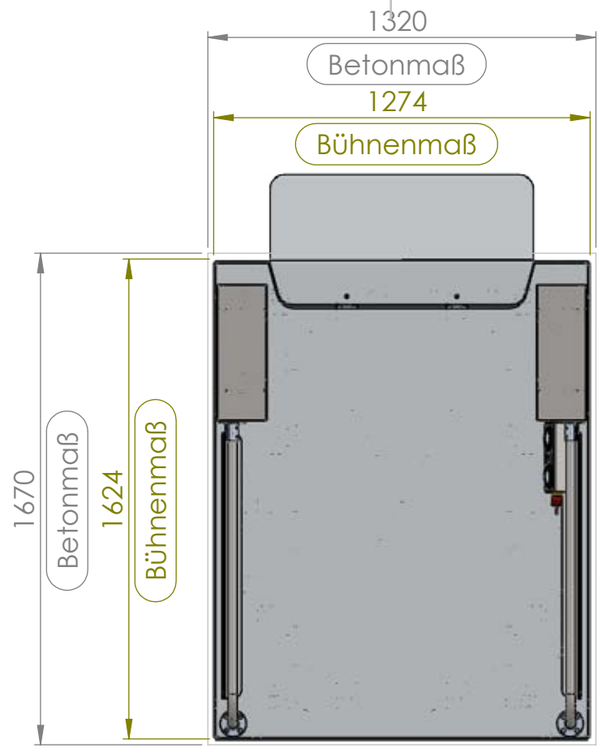

Bei Grubeneinbau kann ein Abfluss mittig vorgesehen werden.

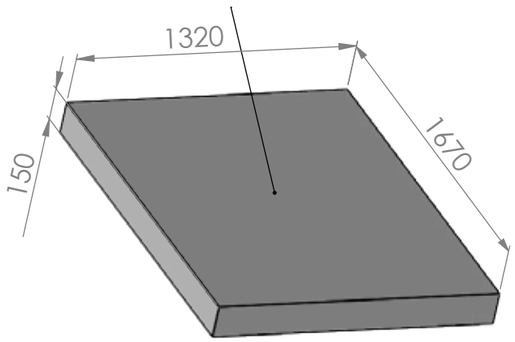

* Alle Maßangaben in "**mm**" !

Bodenplatte eben, ohne Gefälle Stahlbeton 150 mm dick C 20/25 Körnung 0/16

Ebenerdig (alternativ 60 mm versenkt für ebenerdigen Einbau der Bühne)

Unterbau nach Wahl, abhängig vom bestehenden Untergrund

Belastung der Betonplatte Ca. 380 Kg Gewicht Bühne. Max. 300 Kg Zuladung

Bühne wird mit Schwerlastdübeln am Boden verankert

WENN NICHT ANDERS DEFINIERT: BEMASSUNGEN SIND IN MILLIMETER OBERFLÄCHENBESCHAFFENHEIT: TOLERANZEN: LINEAR: WINKEL:	OBERFLÄCHENGÜTE:	ENTGRATEN UND SCHARFE KANTEN BRECHEN			
	NAME	DATUM	NEUE VERSION		BENENNUNG:
GEZEICHNET	Schlitt	5.12.18			Maß- und Infoblatt für Betonplatte
GEÄNDERT					
GENEHMIGT					
				WERKSTOFF:	ZEICHNUNGSNR. Maßblatt Grube MB 1100 / A4
				GEWICHT:	BLATT 1 VON 1

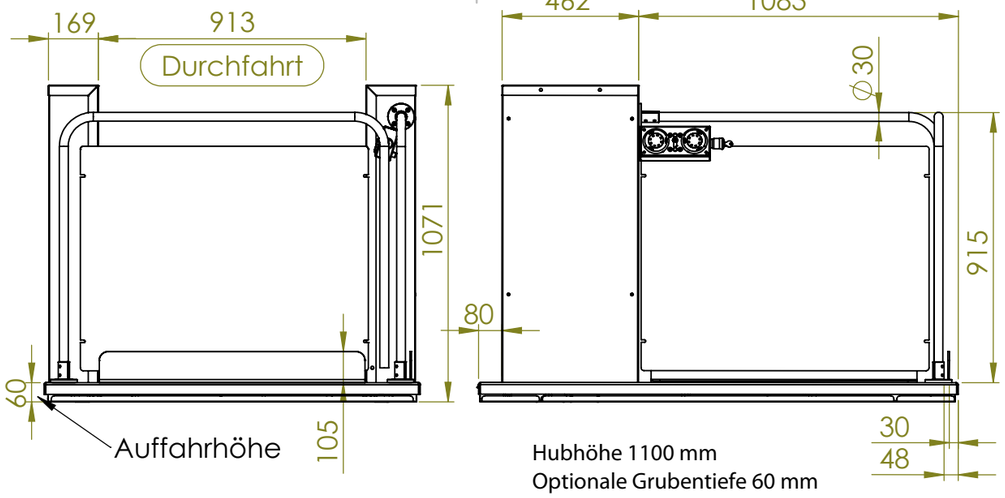

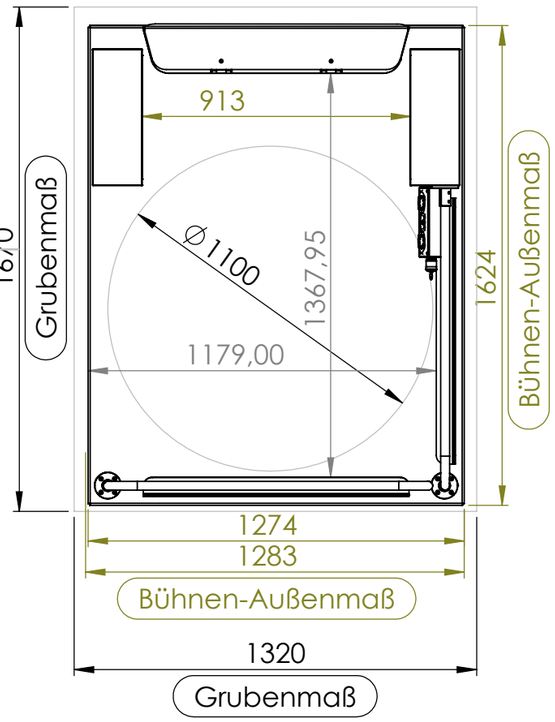

Hubhöhe 1100 mm
Optionale Grubentiefe 60 mm
Die Aufstellfläche muss eben und waagerecht ausgeführt sein.
Flächenbelastung beträgt max 4 kN/m²
Stromversorgung: 230 V/50Hz, 16 A
Maximaler Stromverbrauch 0,25 kW
Hubgeschwindigkeit: ca. 20 mm/s
Maximale Spaltbreite zwischen Bühne und oberen Ausstieg 20 mm
Sicherheitsabstände zu anderen Gegenständen (z.B: Geländer): > 100 mm
Einstieg unten im Standard zwischen den Motorgehäusen. Alle Seiten als Ein- oder Ausstieg nutzbar (Sonderbestellung bis zu 3 Rampen)
Abhängig von tatsächlicher Hubhöhe und Einbausituation ist ein Absturzschutz an der oberen Haltestelle vorzusehen. Wir empfehlen hier unsere MB Tür

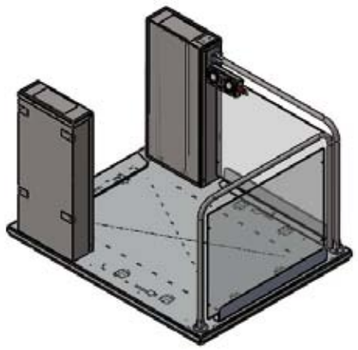

WENN NICHT ANDERS DEFINIERT: BEMASSUNGEN SIND IN MILLIMETER OBERFLÄCHENBESCHAFFENHEIT: TOLERANZEN: LINEAR: WINKEL:	OBERFLÄCHENGÜTE:	ENTGRATEN UND SCHARFE KANTEN BRECHEN

	NAME	DATUM	NEUE VERSION	
GEZEICHNET	Schlitt	10.1.19		
GEÄNDERT				
GENEHMIGT				

BENENNUNG: MB1100 über Eck-Rechts Maßblatt

HERKULES liftwerk

WERKSTOFF:

ZEICHNUNGSNR.: Maßblatt Grube MB 1100 über Eck-Rechts RNNN

A4

GEWICHT:

MASSSTAB: 1:50

BLATT 1 VON 1

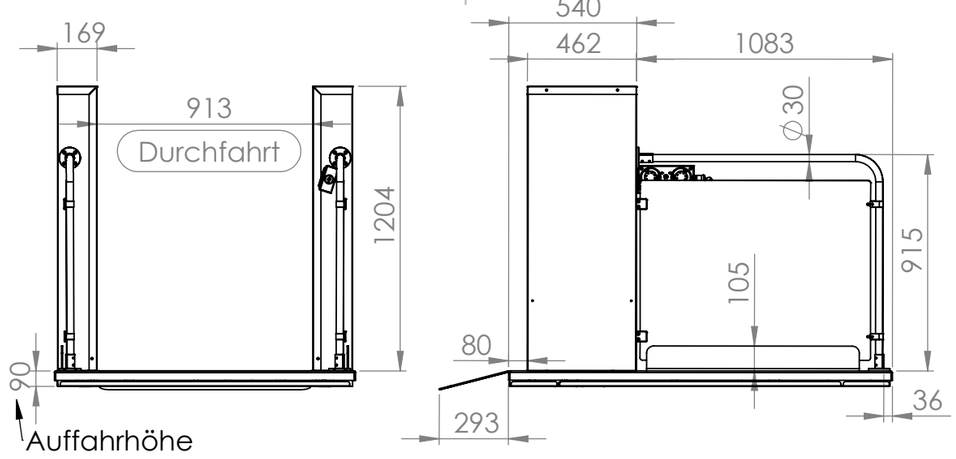

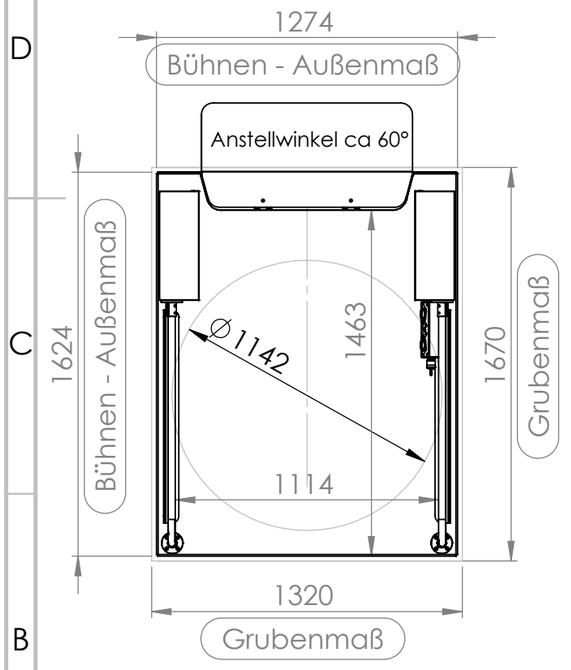

Hubhöhe 1400 mm
Optionale Grubentiefe 90 mm
Die Aufstellfläche muss eben und waagerecht ausgeführt sein.
Flächenbelastung beträgt max 4 kN/m²
Stromversorgung: 230 V/50Hz, 16 A
Maximaler Stromverbrauch 0,25 kW
Hubgeschwindigkeit: ca. 20 mm/s
Maximale Spaltbreite zwischen Bühne und oberen Ausstieg 20 mm
Sicherheitsabstände zu anderen Gegenständen (z.B: Geländer): > 100 mm
Einstieg unten im Standard zwischen den Motorgehäusen. Alle Seiten als Ein- oder Ausstieg nutzbar (Sonderbestellung bis zu 3 Rampen)
Abhängig von tatsächlicher Hubhöhe und Einbausituation ist ein Absturzschutz an der oberen Haltestelle vorzusehen. Wir empfehlen hier unsere MB Tür

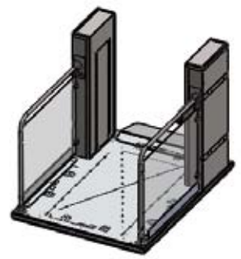

WENN NICHT ANDERS DEFINIERT: BEMASSUNGEN SIND IN MILLIMETER OBERFLÄCHENBESCHAFFENHEIT: TOLERANZEN: LINEAR: WINKEL:	OBERFLÄCHENGÜTE:	ENTGRATEN UND SCHARFE KANTEN BRECHEN

	NAME	DATUM	NEUE VERSION	
GEZEICHNET	Schlitt	5.12.18		
GEÄNDERT				
GENEHMIGT				

BENENNUNG: Maßblatt und Grubenplan

HERKULES liftwerk

WERKSTOFF:

ZEICHNUNGSNR.: Maßblatt MB 1400

A4

GEWICHT:

MASSSTAB: 1:50

BLATT 1 VON 1

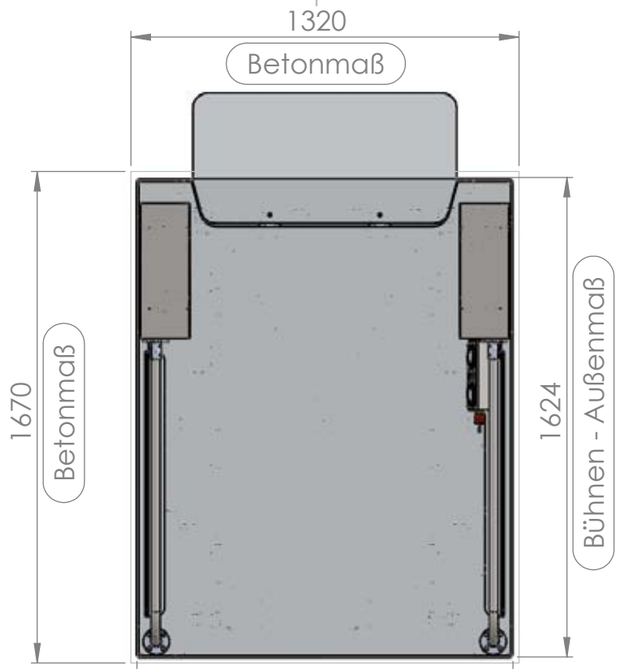

Bei Grubeneinbau kann ein Abfluss mittig vorgesehen werden.

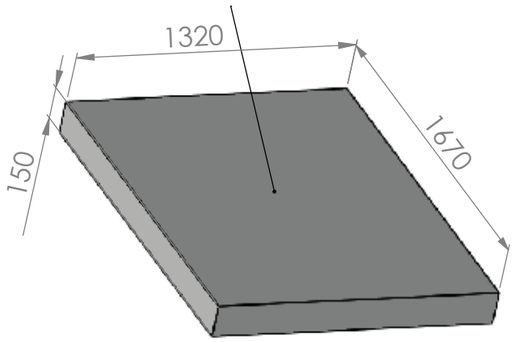

* Alle Maßangaben in "**mm**" !

Bodenplatte eben, ohne Gefälle Stahlbeton 150 mm dick C 20/25 Körnung 0/16

Ebenerdig (alternativ 90 mm versenkt für ebenerdigen Einbau der Bühne)

Unterbau nach Wahl, abhängig vom bestehenden Untergrund

Belastung der Betonplatte Ca. 400 Kg Gewicht Bühne. Max. 300 Kg Zuladung

Bühne wird mit Schwerlastdübeln am Boden verankert

WENN NICHT ANDERS DEFINIERT: BEMASSUNGEN SIND IN MILLIMETER OBERFLÄCHENBESCHAFFENHEIT: TOLERANZEN: LINEAR: WINKEL:	OBERFLÄCHENGÜTE:		ENTGRATEN UND SCHARFE KANTEN BRECHEN	BENENNUNG:	
	NAME	DATUM	NEUE VERSION		
GEZEICHNET	Schlitt	5.12.18		Maß- und Infoblatt für Betonplatte	
GEÄNDERT					
GENEHMIGT					
liftwerk HERKULES	WERKSTOFF:		ZEICHNUNGSNR.	Maßblatt Grube MB 1400	A4
	GEWICHT:			BLATT 1 VON 1	

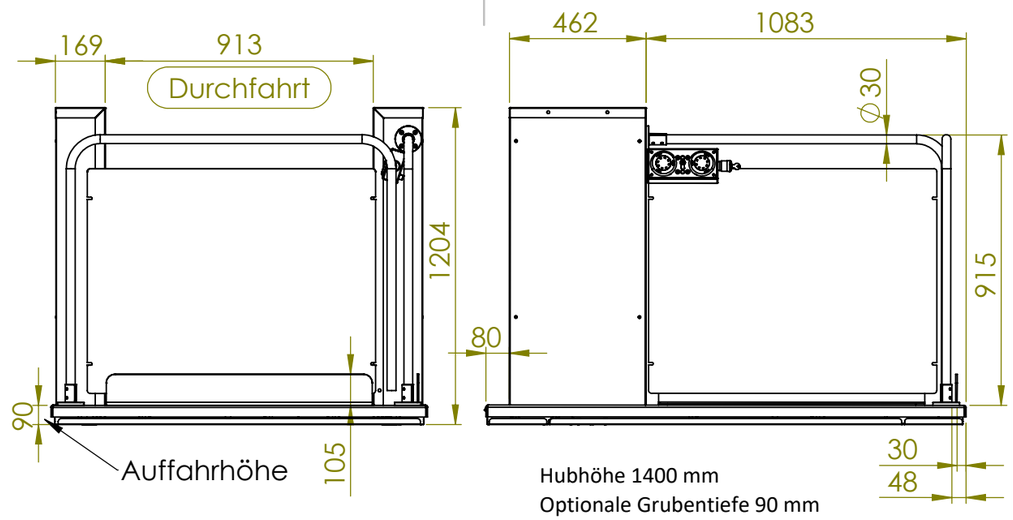

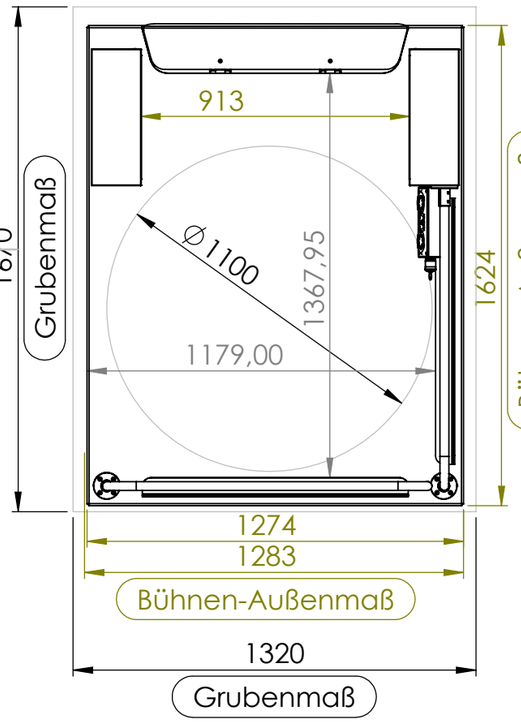

Hubhöhe 1400 mm
Optionale Grubentiefe 90 mm
Die Aufstellfläche muss eben und waagerecht ausgeführt sein.
Flächenbelastung beträgt max 4 kN/m²
Stromversorgung: 230 V/50Hz, 16 A
Maximaler Stromverbrauch 0,25 kW
Hubgeschwindigkeit: ca. 20 mm/s
Maximale Spaltbreite zwischen Bühne und oberen Ausstieg 20 mm
Sicherheitsabstände zu anderen Gegenständen (z.B: Geländer): > 100 mm
Einstieg unten im Standard zwischen den Motorgehäusen. Alle Seiten als Ein- oder Ausstieg nutzbar (Sonderbestellung bis zu 3 Rampen)
Abhängig von tatsächlicher Hubhöhe und Einbausituation ist ein Absturzschutz an der oberen Haltestelle vorzusehen. Wir empfehlen hier unsere MB Tür

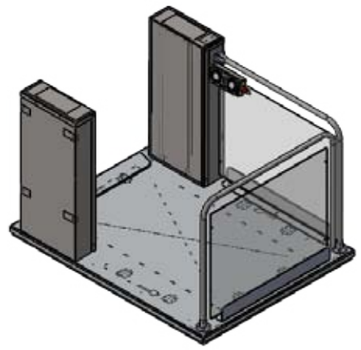

WENN NICHT ANDERS DEFINIERT: BEMASSUNGEN SIND IN MILLIMETER OBERFLÄCHENBESCHAFFENHEIT: TOLERANZEN: LINEAR: WINKEL:	OBERFLÄCHENGÜTE:		ENTGRATEN UND SCHARFE KANTEN BRECHEN	BENENNUNG:	
	NAME	DATUM	NEUE VERSION		
GEZEICHNET	Schlitt	10.1.19		MB1400 über Eck-Rechts Maßblatt	
GEÄNDERT					
GENEHMIGT					
liftwerk HERKULES	WERKSTOFF:		ZEICHNUNGSNR.	Maßblatt Grube MB 1100 über Eck-Rechts RNNN	A4
	GEWICHT:		MASSSTAB: 1:50	BLATT 1 VON 1	

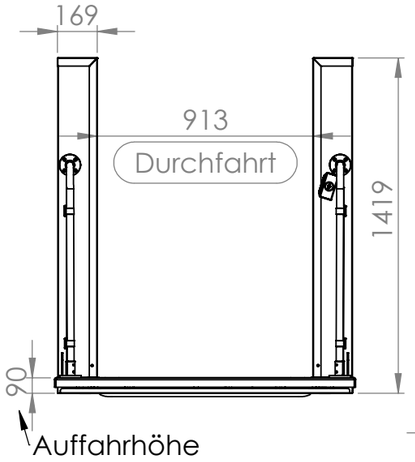

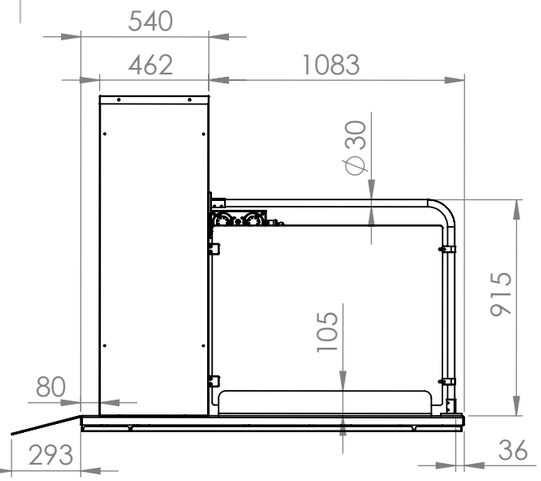

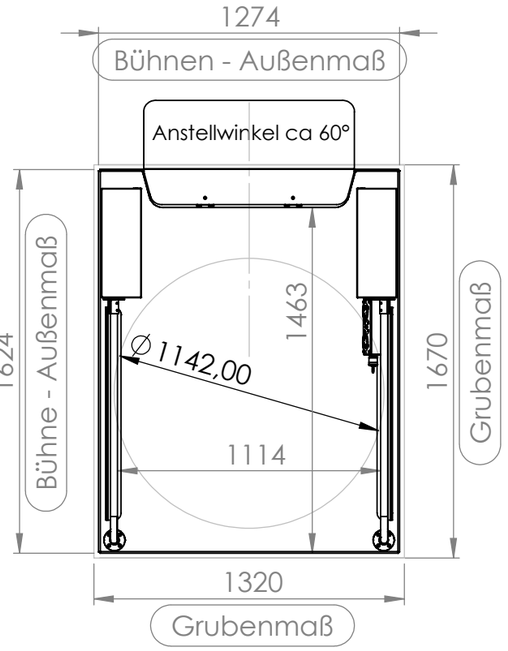

Hubhöhe 1700 mm
Optionale Grubentiefe 90 mm
Die Aufstellfläche muss eben und waagerecht ausgeführt sein.
Flächenbelastung beträgt max 4 kN/m²
Stromversorgung: 230 V/50Hz, 16 A
Maximaler Stromverbrauch 0,25 kW
Hubgeschwindigkeit: ca. 20 mm/s
Maximale Spaltbreite zwischen Bühne und oberen Ausstieg 20 mm
Sicherheitsabstände zu anderen Gegenständen (z.B: Geländer): > 100 mm
Einstieg unten im Standard zwischen den Motorgehäusen. Alle Seiten als Ein- oder Ausstieg nutzbar (Sonderbestellung bis zu 3 Rampen)
Abhängig von tatsächlicher Hubhöhe und Einbausituation ist ein Absturzschutz an der oberen Haltestelle vorzusehen. Wir empfehlen hier unsere MB Tür

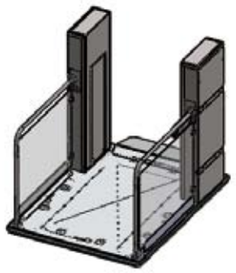

WENN NICHT ANDERS DEFINIERT: BEMASSUNGEN SIND IN MILLIMETER OBERFLÄCHENBESCHAFFENHEIT: TOLERANZEN: LINEAR: WINKEL:	OBERFLÄCHENGÜTE:	ENTGRATEN UND SCHARFE KANTEN BRECHEN

	NAME	DATUM	NEUE VERSION	
GEZEICHNET	Schlitt	5.12.18		
GEÄNDERT				
GENEHMIGT				

BENENNUNG: Maßblatt und Grubenplan

HERKULES liftwerk

WERKSTOFF:

ZEICHNUNGSNR. Maßblatt MB 1700

A4

GEWICHT:

MASSSTAB: 1:50

BLATT 1 VON 1

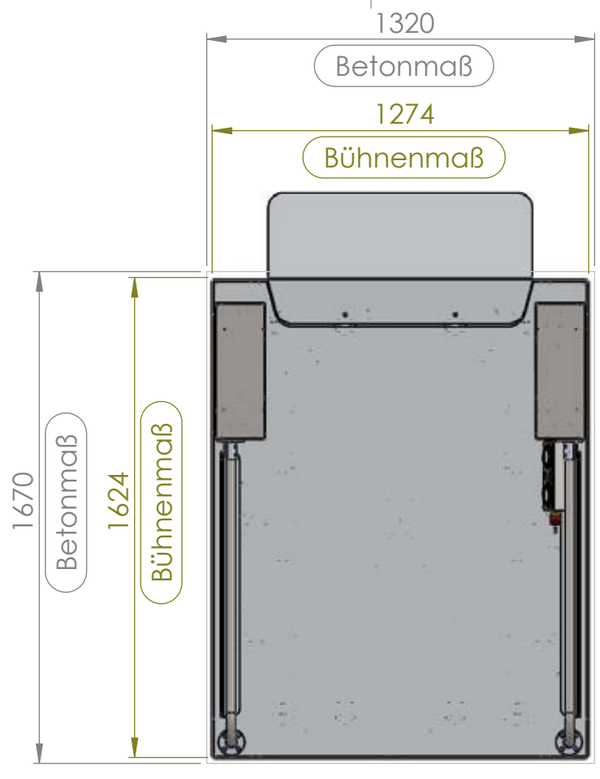

Bei Grubeneinbau kann ein Abfluss mittig vorgesehen werden.

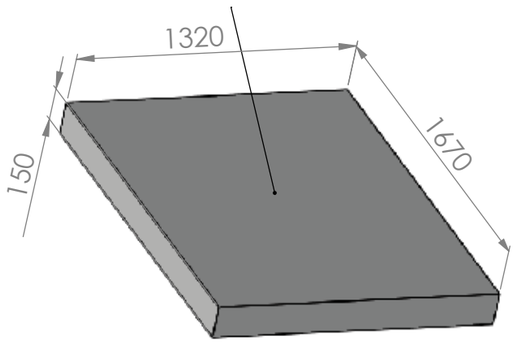

* Alle Maßangaben in "**mm**" !

Bodenplatte eben, ohne Gefälle Stahlbeton 150 mm dick C 20/25 Körnung 0/16

Ebenerdig (alternativ 90 mm versenkt für ebenerdigen Einbau der Bühne)

Unterbau nach Wahl, abhängig vom bestehenden Untergrund

Belastung der Betonplatte Ca. 450 Kg Gewicht Bühne. Max. 300 Kg Zuladung

Bühne wird mit Schwerlastdübeln am Boden verankert

WENN NICHT ANDERS DEFINIERT: BEMASSUNGEN SIND IN MILLIMETER OBERFLÄCHENBESCHAFFENHEIT: TOLERANZEN: LINEAR: WINKEL:	OBERFLÄCHENGÜTE:	ENTGRATEN UND SCHARFE KANTEN BRECHEN

	NAME	DATUM	NEUE VERSION	
GEZEICHNET	Schlitt	5.12.18		
GEÄNDERT				
GENEHMIGT				

BENENNUNG: Maß- und Infoblatt für Betonplatte

HERKULES liftwerk

WERKSTOFF:

ZEICHNUNGSNR. Maßblatt Grube MB 1700

A4

GEWICHT:

BLATT 1 VON 1

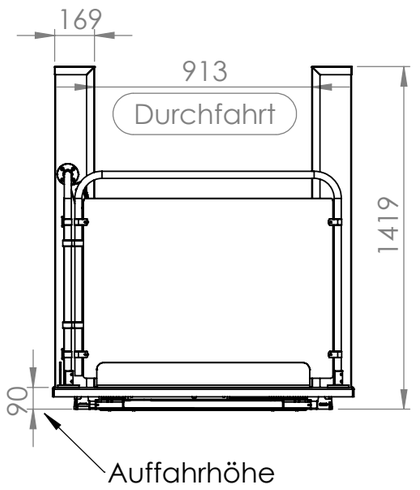

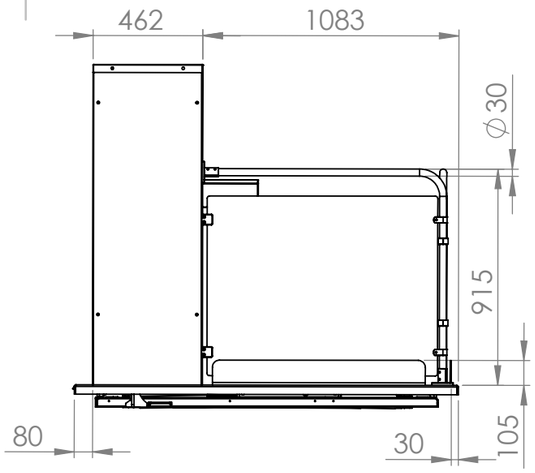

Hubhöhe 1700 mm
Optionale Grubentiefe 90 mm
Die Aufstellfläche muss eben und waagerecht ausgeführt sein.
Flächenbelastung beträgt max 4 kN/m²
Stromversorgung: 230 V/50Hz, 16 A
Maximaler Stromverbrauch 0,25 kW
Hubgeschwindigkeit: ca. 20 mm/s
Maximale Spaltbreite zwischen Bühne und oberen Ausstieg 20 mm
Sicherheitsabstände zu anderen Gegenständen (z.B: Geländer): > 100 mm
Einstieg unten im Standard zwischen den Motorgehäusen. Alle Seiten als Ein- oder Ausstieg nutzbar (Sonderbestellung bis zu 3 Rampen)
Abhängig von tatsächlicher Hubhöhe und Einbausituation ist ein Absturzschutz an der oberen Haltestelle vorzusehen. Wir empfehlen hier unsere MB Tür

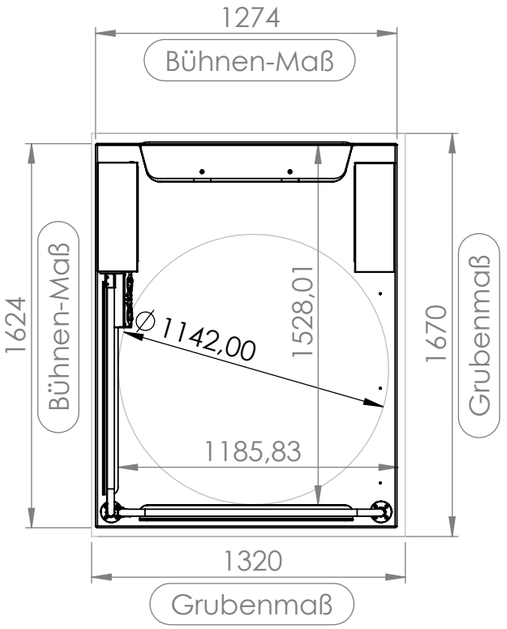

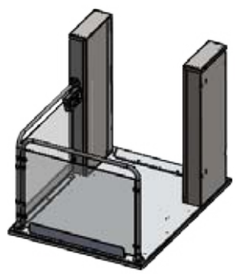

WENN NICHT ANDERS DEFINIERT: BEMASSUNGEN SIND IN MILLIMETER OBERFLÄCHENBESCHAFFENHEIT: TOLERANZEN: LINEAR: WINKEL:	OBERFLÄCHENGÜTE:		ENTGRATEN UND SCHARFE KANTEN BRECHEN	
	NAME	DATUM	NEUE VERSION	
GEZEICHNET	Schlitt	29.5.20		
GEÄNDERT				
GENEHMIGT				
HERKULES liftwerk	WERKSTOFF:		ZEICHNUNGSNR. Maßblatt MB 1700 über Eck-Links	A4
	GEWICHT:		MASSSTAB: 1:50	BLATT 1 VON 1

BENENNUNG: Maßblatt und Grubenplan

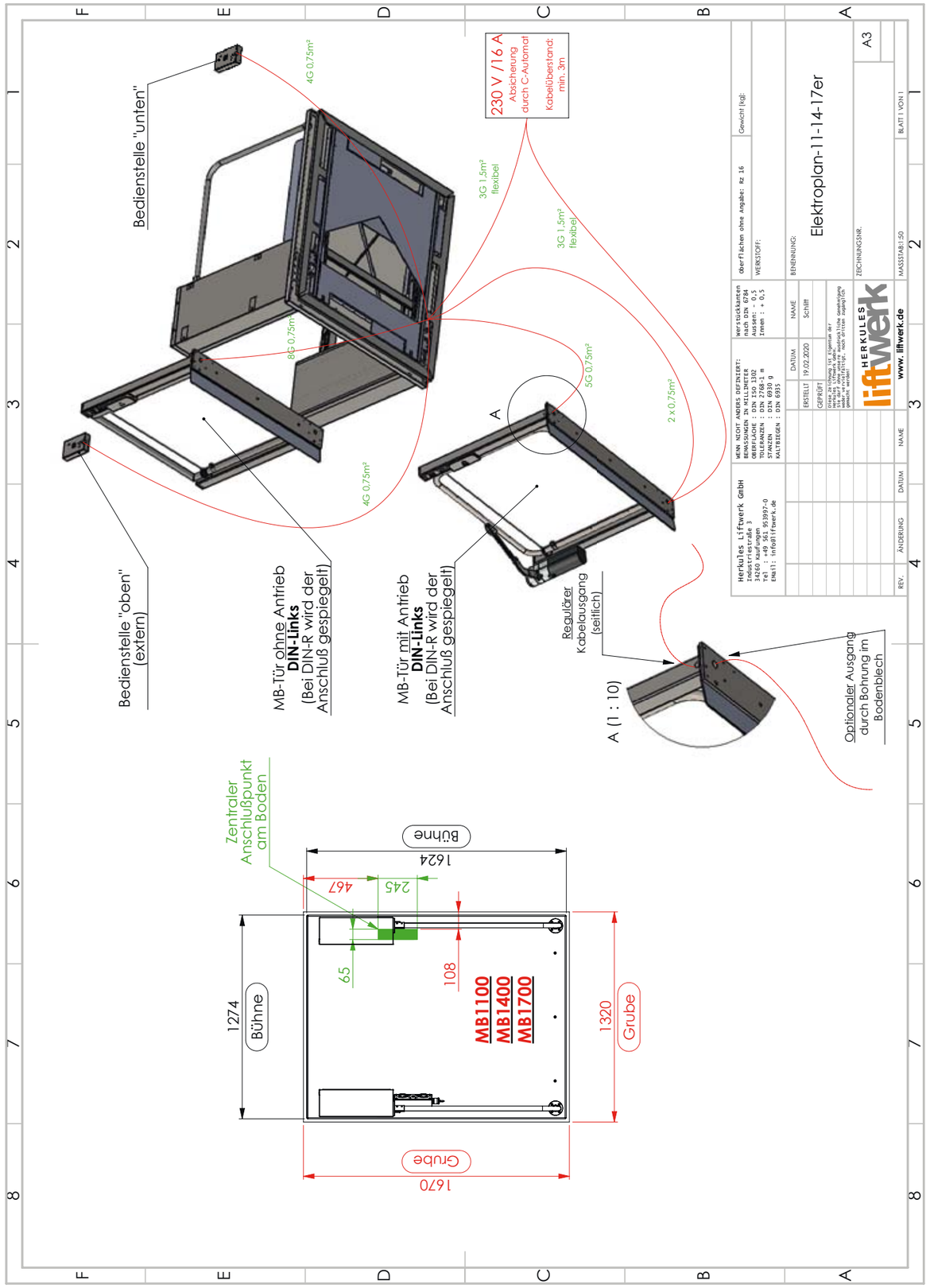

IMPRESSIONEN MB1100, MB1400 & MB1700

Maximale Flexibilität durch Variantenvielfalt

Hotel Niederlande (Utrecht)

Hotel Niederlande (Utrecht)

360° Version

Über-Eck Ausstieg privater Bereich

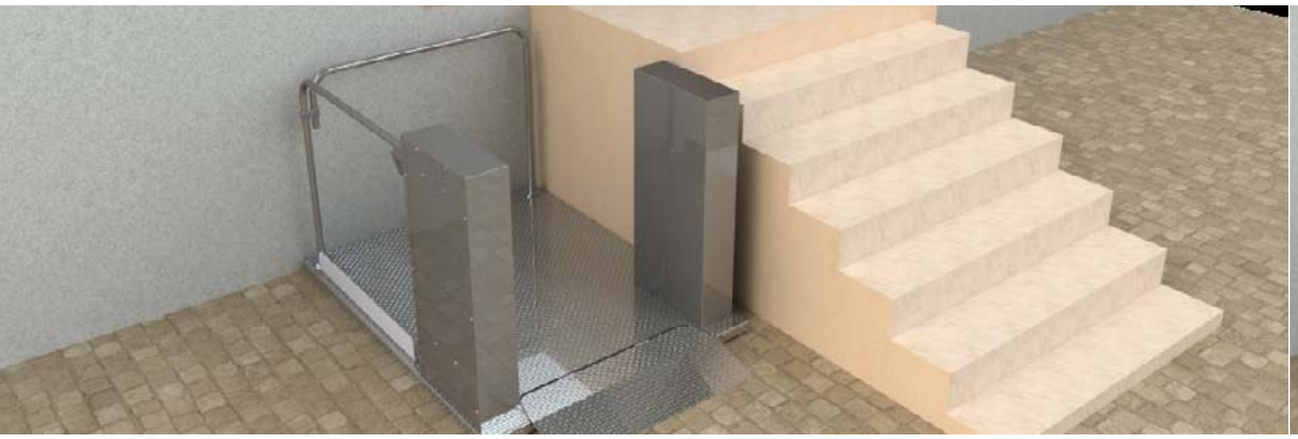

Über-Eck Ausstieg

Über-Eck Ausstieg

privater Bereich

HUBLIFT MB QUATTRO

Maximale Tragkraft

HUBLIFT MB QUATTRO

Die clevere Über-Eck Lösung mit maximaler Tragkraft.

MIT WENIG AUFWAND EIN BEQUEMER ZUGANG – AUCH BEI SCHWERER LAST

Egal ob drinnen oder draußen: Der Hublift MB Quattro macht mit seinen hochwertigen Materialien und seiner eleganten Robustheit nicht nur eine gute Form, sondern ist gerade im Außeneinsatz absolut unempfindlich gegen Regen, Schnee, Kälte und Hitze. Dank der hohen Tragkraft von bis zu 500 kg werden auch schwerere Elektro-Rollstühle oder E-Mobile spielend einfach befördert und mit einer maximalen Hubhöhe von 1.790 mm erreichen Rollstuhlfahrer und Begleitpersonen locker auch höhere Ebenen. Alles bei höchster Sicherheit und mit hochwertigen Sensortastern zu bedienen – oder alternativ natürlich per Smartphone App. Bequemer geht nicht.

Mehr Informationen unter www.liftwerk.de.

- Flexibel einsetzbar selbst in vermeintlich unpraktischen Nischen
- Hohe Traglast durch vier Antriebssäulen
- Supersensitive Taster für entspannte Bedienung
- Bodenmontage oder Grubeneinbau wählbar

Aufbauhöhe mit Rampe

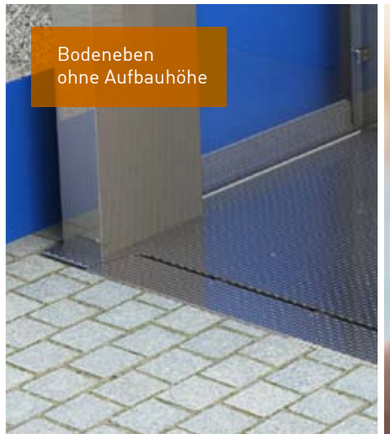

Bodeneben ohne Aufbauhöhe

Auch steuerbar via Smartphone App

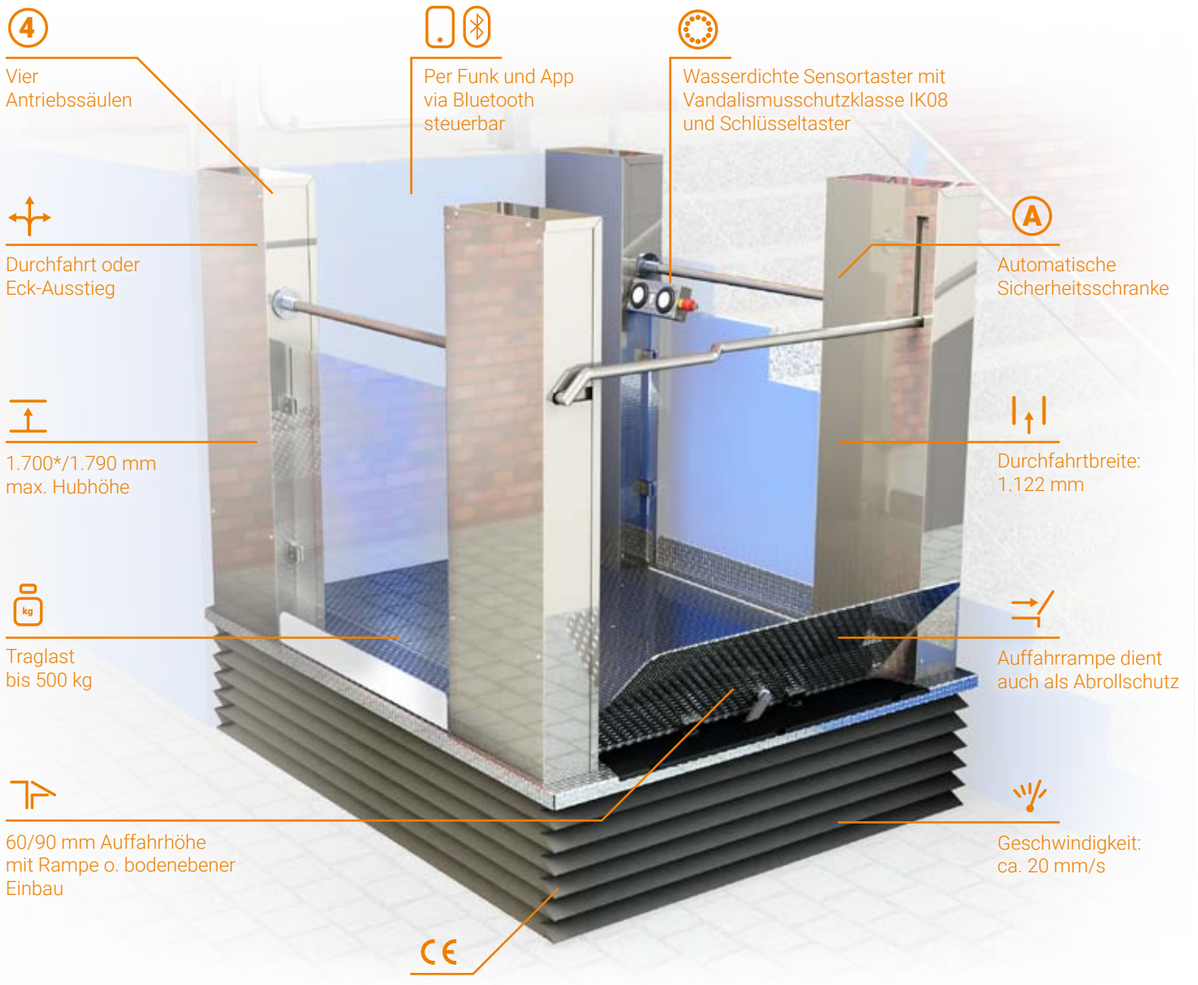

*bei Grubeneinbau

FLEXIBEL

Eine ebene Fläche von 1.500 x 1.865 mm und eine normale 230 V Steckdose – mehr braucht es nicht für den Hublift MB Quattro. Egal ob mit gerader Durchfahrt oder Über-Eck-Ausstieg: So wird im Handumdrehen ein komfortabler und rollstuhlgerechter Zugang geschaffen – auch in kleineren Nischen.

SICHER

Der MB Quattro kann optional mit einer Tür am oberen Ausstieg erweitert werden, die die Sicherheit an der Podestkante erhöht. Auf Wunsch auch mit automatischem Türantrieb für höchsten Nutzkomfort.

Individuelle Wünsche? Sprechen Sie uns an!

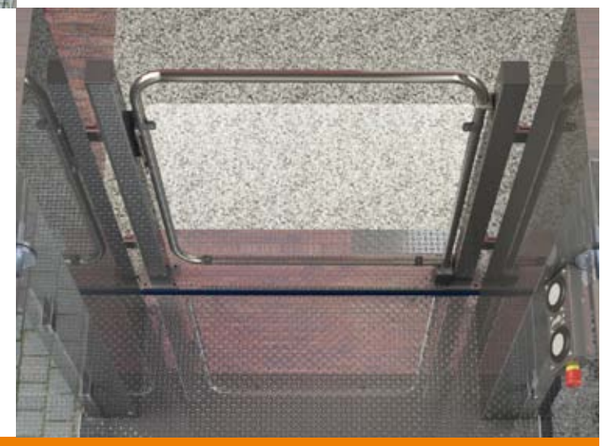

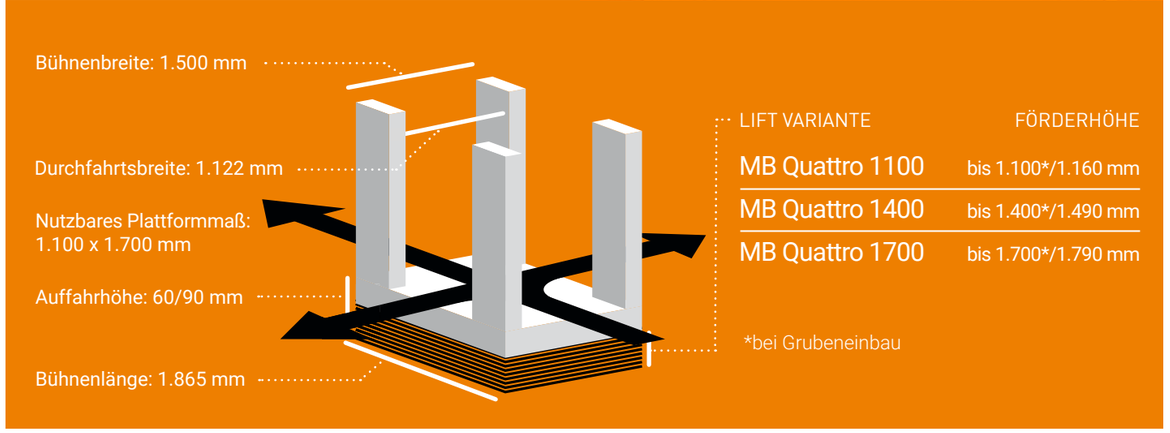

LIFT VARIANTE	FÖRDERHÖHE
MB Quattro 1100	bis 1.100*/1.160 mm
MB Quattro 1400	bis 1.400*/1.490 mm
MB Quattro 1700	bis 1.700*/1.790 mm

*bei Grubeneinbau

HERKULES LIFTWERK
MADE IN GERMANY

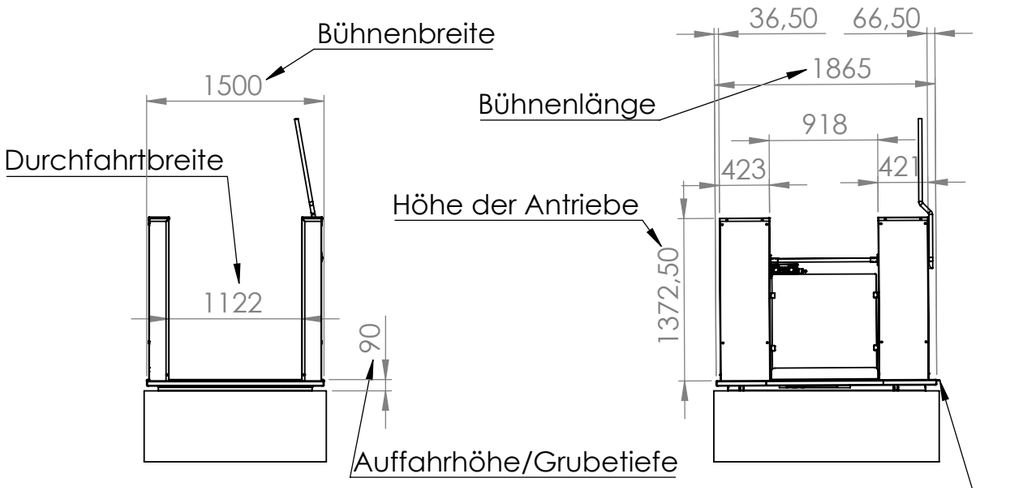

ACHTUNG Bei normalen Aufbau (ohne Grube) steht die Klapprampe noch 30 cm über die Bühne hinaus

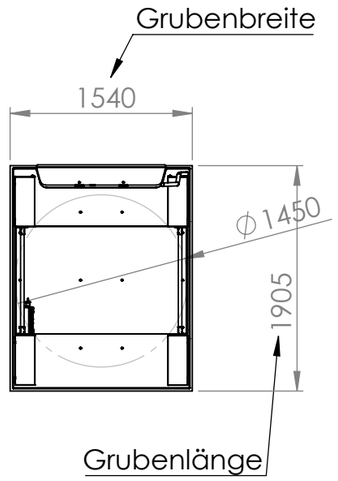

Hubhöhe 1700 mm
Optionale Grubentiefe 90 mm
Die Aufstellfläche muss eben und waagerecht ausgeführt sein.
Flächenbelastung beträgt max 4 kN/m²
Stromversorgung: 230 V/50Hz, 16 A
Maximaler Stromverbrauch 0,6 kW
Hubgeschwindigtkeit: ca. 20 mm/s

Maximale Spaltbreite zwischen Bühne und oberen Ausstieg 20 mm
Sicherheitsabstände zu anderen Gegenständen (z.B: Geländer): > 100 mm

Einstieg unten im Standard auf der kurzen Seite (Durchfahrt 1,1 Meter) zwischen den Motorgehäusen. Alle Seiten als Ein- oder Ausstieg nutzbar (Seitlicher Einstieg 0,9 Meter; Sonderbestellung bis zu 3 Rampen)

Abhängig von tatsächlicher Hubhöhe und Einbausituation ist ein Absturzschutz an der oberen Haltestelle vorzusehen. Wir empfehlen hier unsere MB Tür

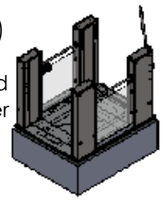

WENN NICHT ANDERS DEFINIERT: BEMASSUNGEN SIND IN MILLIMETER OBERFLÄCHENBESCHAFFENHEIT: TOLERANZEN: LINEAR: WINKEL:	OBERFLÄCHENGÜTE:	ENTGRATEN UND SCHARFE KANTEN BRECHEN	ZEICHNUNG NICHT SKALIEREN	ÄNDERUNG

liftwerk HERKULES

	NAME	SIGNATUR	DATUM			
GEZEICHNET	Bartsch		5.4.18		A	
GEPRÜFT						
GENEHMIGT						
PRODUKTION						
QUALITÄT				WERKSTOFF:		
				GEWICHT:	MASSSTAB:1:50	BLATT 1 VON 1

BENENNUNG:

Maßblatt und Grubenplan

ZEICHNUNGSNR.

Massblatt MB Quatro

A4

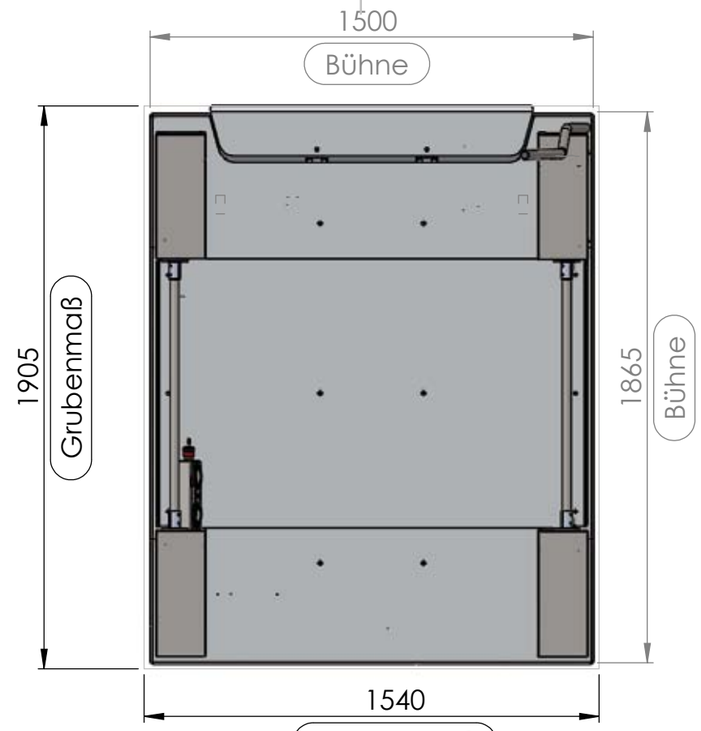

Bei Grubeneinbau kann ein Abfluss mittig vorgesehen werden.

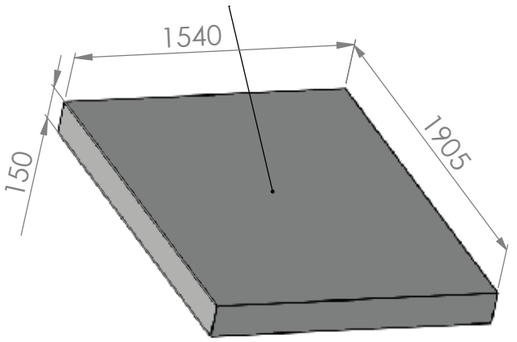

Bodenplatte eben, ohne Gefälle Stahlbeton 150 mm dick C 20/25 Körnung 0/16

Ebenerdig (alternativ 90 mm versenkt für ebenerdigen Einbau der Bühne)

Unterbau nach Wahl, abhängig vom bestehenden Untergrund

Belastung der Betonplatte Ca. 450 Kg Gewicht Bühne. Max. 500 Kg Zuladung

Bühne wird mit Schwerlastdübeln am Boden verankert

WENN NICHT ANDERS DEFINIERT: BEMASSUNGEN SIND IN MILLIMETER OBERFLÄCHENBESCHAFFENHEIT: TOLERANZEN: LINEAR: WINKEL:	OBERFLÄCHENGÜTE:	ENTGRATEN UND SCHARFE KANTEN BRECHEN

liftwerk HERKULES

	NAME	DATUM	NEUE VERSION	
GEZEICHNET	Schlitt	8.3.19		
GEÄNDERT				
GENEHMIGT				

BENENNUNG:

Maß- und Infoblatt für Betonplatte

WERKSTOFF:

ZEICHNUNGSNR.

Maßblatt Grube MB Quatro

A4

GEWICHT:

BLATT 1 VON 1

liftwerk

Speedglas
3M

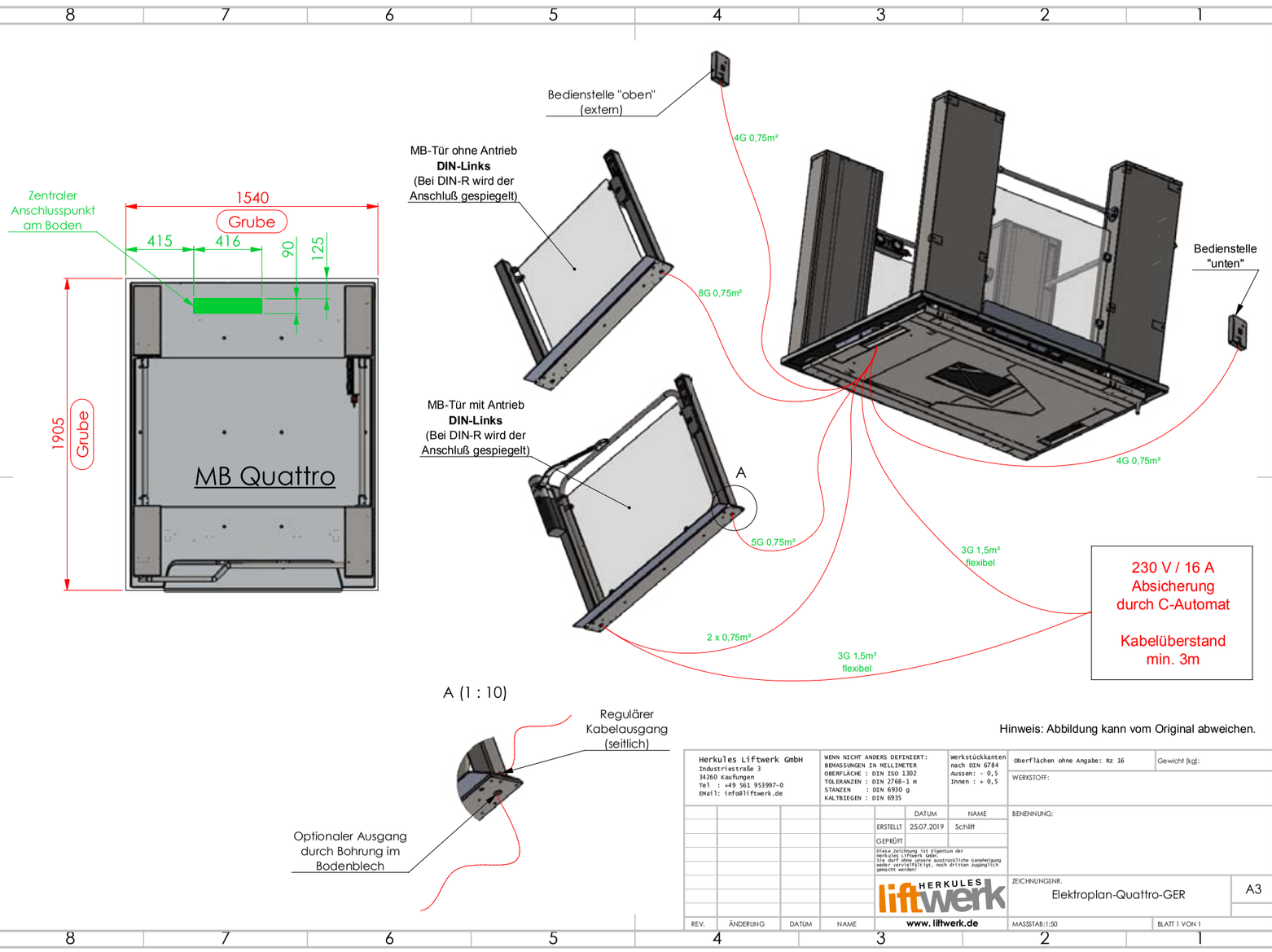
Bedienstelle "oben"
(extern)
4G 0,75m²
MB-Tür ohne Antrieb
DIN-Links
(Bei DIN-R wird der
Anschluß gespiegelt)
Zentraler
Anschlusspunkt
am Boden
1540
Grube
415
416
90
125
1905
Grube
MB Quattro
8G 0,75m²
Bedienstelle
"unten"
MB-Tür mit Antrieb
DIN-Links
(Bei DIN-R wird der
Anschluß gespiegelt)
A
4G 0,75m²
5G 0,75m²
3G 1,5m²
flexibel
230 V / 16 A
Absicherung
durch C-Automat
Kabelüberstand
min. 3m
2 x 0,75m²
3G 1,5m²
flexibel
A (1 : 10)
Regulärer
Kabelausgang
(seitlich)
Optionaler Ausgang
durch Bohrung im
Bodenblech
Hinweis: Abbildung kann vom Original abweichen.
Herkules Liftwerk GmbH
Industriestraße 3
34260 Kaufungen
Tel : +49 561 953997-0
EMail: info@liftwerk.de
WENN NICHT ANDERS DEFINIERT:
BEMASSUNGEN IN MILLIMETER
OBERFLÄCHE : DIN ISO 1302
TOLERANZEN : DIN 2768-1 m
STANZEN : DIN 6930 g
KALTBIEGEN : DIN 6935
Werkstückkanten
nach DIN 6784
Aussen: - 0,5
Innen : + 0,5
Oberflächen ohne Angabe: Rz 16
Gewicht [kg]:
WERKSTOFF:
DATUM
NAME
ERSTELLT
25.07.2019
Schlitt
GEPRÜFT
BENENNUNG:
Diese Zeichnung ist Eigentum der Herkules Liftwerk GmbH. Sie darf ohne unsere ausdrückliche Genehmigung weder vervielfältigt, noch dritten zugänglich gemacht werden!
HERKULES liftwerk
www.liftwerk.de
ZEICHNUNGSNR.
Elektroplan-Quattro-GER
A3
REV.
ÄNDERUNG
DATUM
NAME
MASSSTAB:1:50
BLATT 1 VON 1

IMPRESSIONEN MB QUATTRO

Maximale Tragkraft auch in Nischen

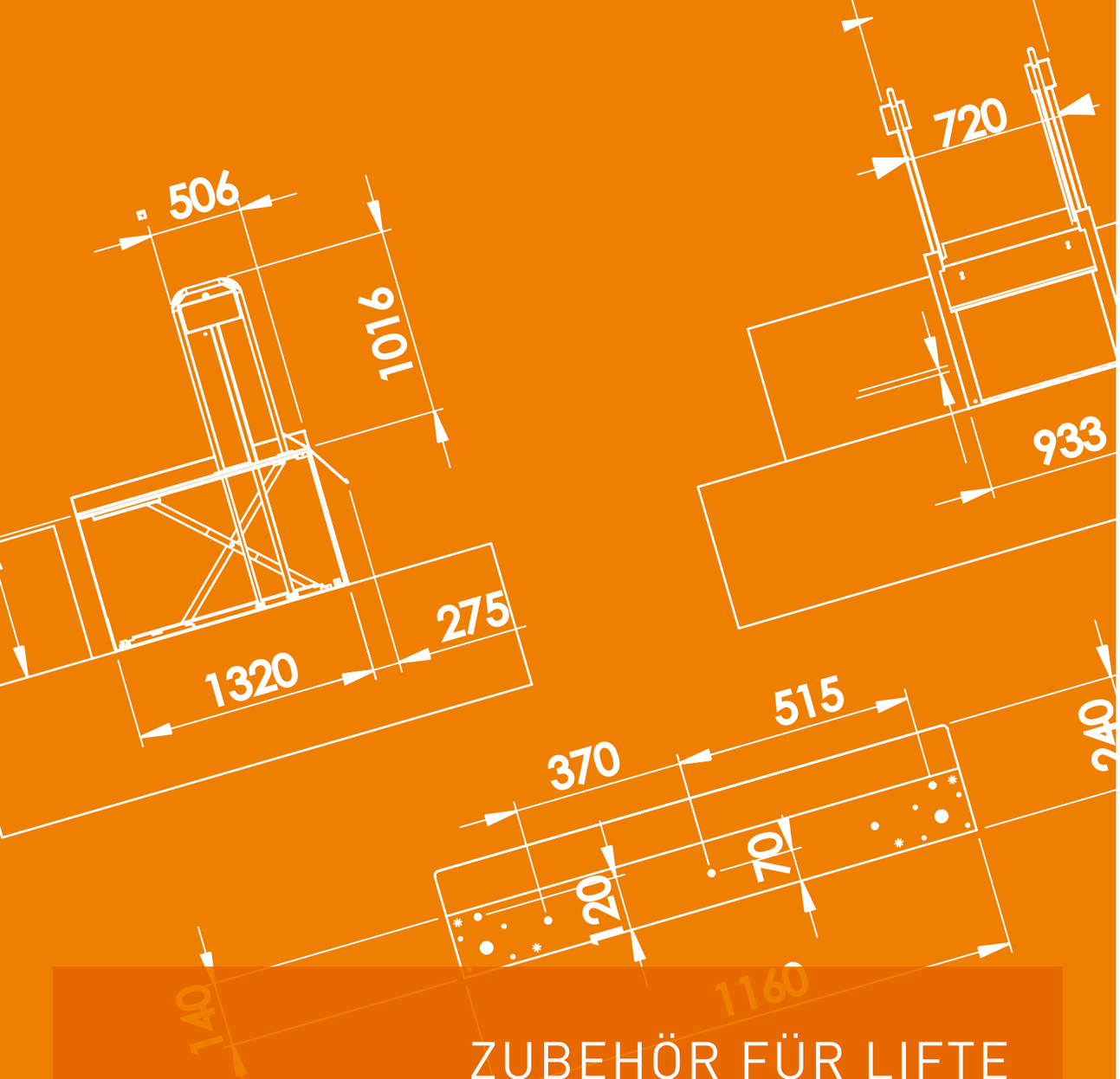

ZUBEHÖR FÜR LIFTE

Maßblätter und Technische Daten

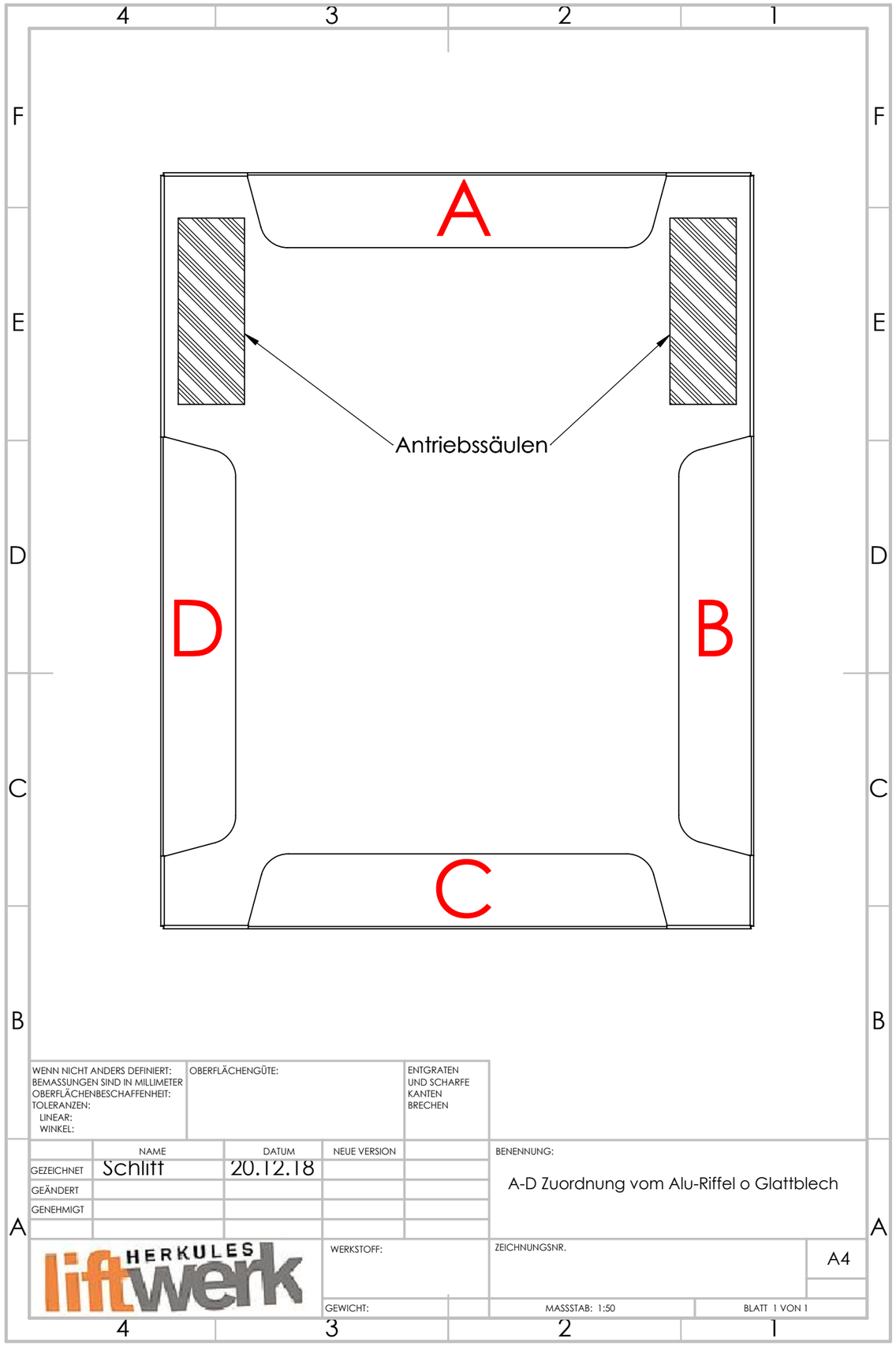

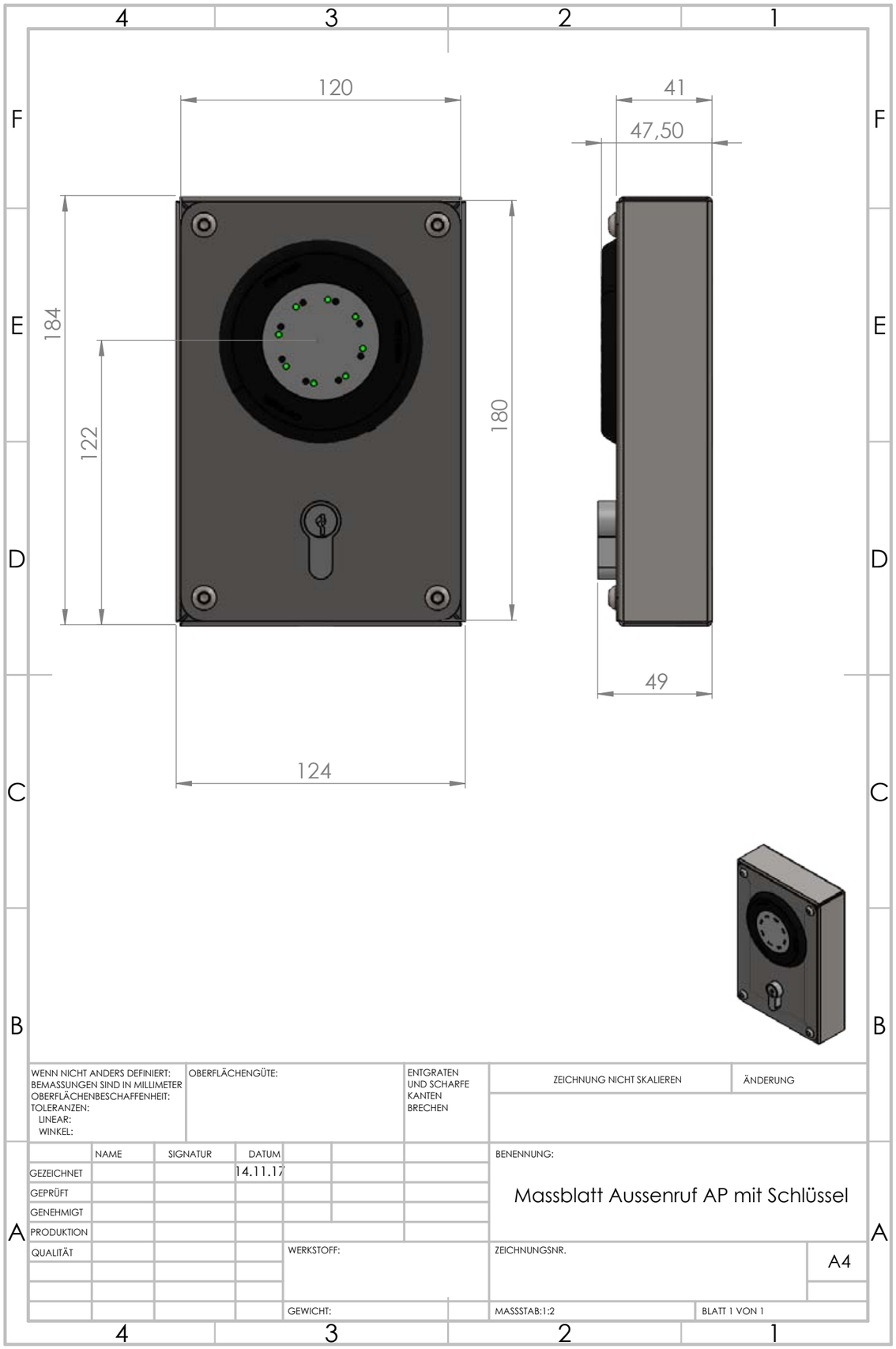

WENN NICHT ANDERS DEFINIERT: BEMASSUNGEN SIND IN MILLIMETER OBERFLÄCHENBESCHAFFENHEIT: TOLERANZEN: LINEAR: WINKEL:		OBERFLÄCHENGÜTE:		ENTGRATEN UND SCHARFE KANTEN BRECHEN	ZEICHNUNG NICHT SKALIEREN	ÄNDERUNG	
	NAME	SIGNATUR	DATUM		BENENNUNG:		
GEZEICHNET			14.11.17		Massblatt Aussenruf AP mit Schlüssel		
GEPRÜFT							
GENEHMIGT							
PRODUKTION							
QUALITÄT				WERKSTOFF:	ZEICHNUNGSNR.	A4	
GEWICHT:					MASSSTAB:1:2	BLATT 1 VON 1	

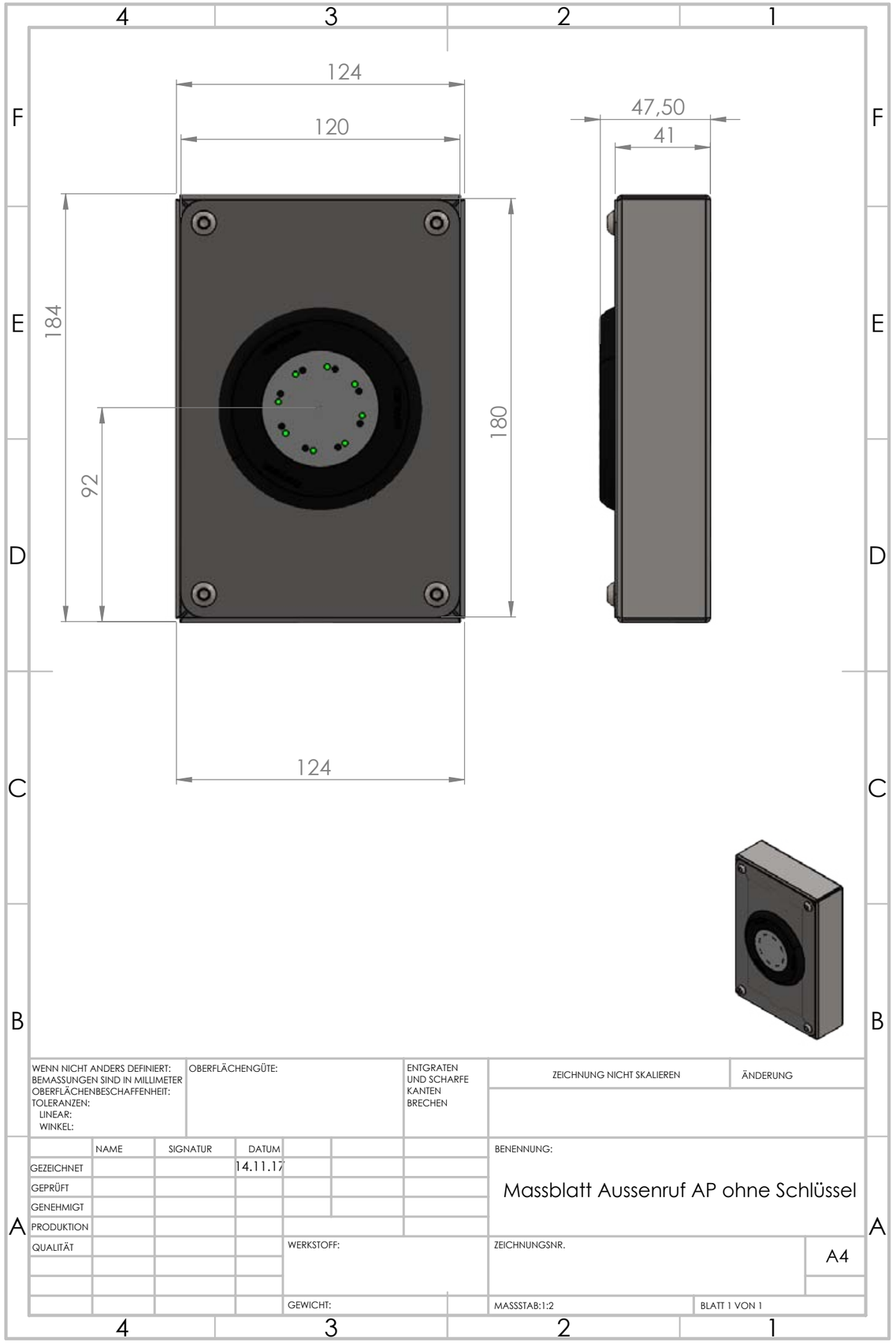

WENN NICHT ANDERS DEFINIERT: BEMASSUNGEN SIND IN MILLIMETER OBERFLÄCHENBESCHAFFENHEIT: TOLERANZEN: LINEAR: WINKEL:		OBERFLÄCHENGÜTE:		ENTGRATEN UND SCHARFE KANTEN BRECHEN	ZEICHNUNG NICHT SKALIEREN	ÄNDERUNG	
	NAME	SIGNATUR	DATUM		BENENNUNG:		
GEZEICHNET			14.11.17		Massblatt Aussenruf AP ohne Schlüssel		
GEPRÜFT							
GENEHMIGT							
PRODUKTION							
QUALITÄT				WERKSTOFF:	ZEICHNUNGSNR.	A4	
GEWICHT:					MASSSTAB:1:2	BLATT 1 VON 1	

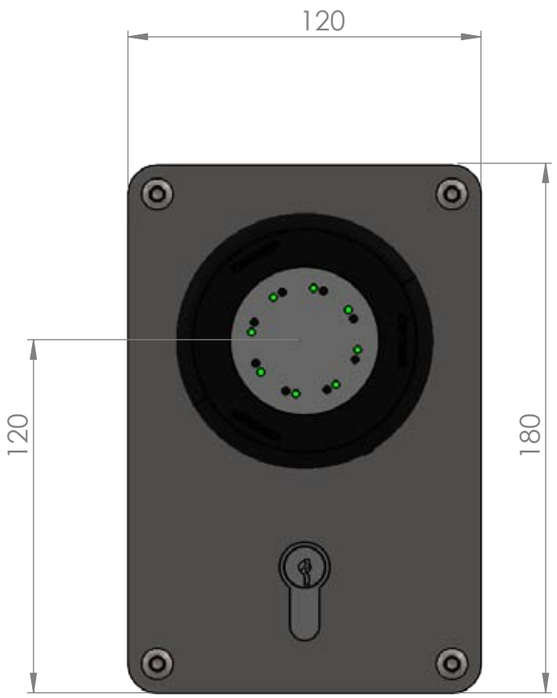

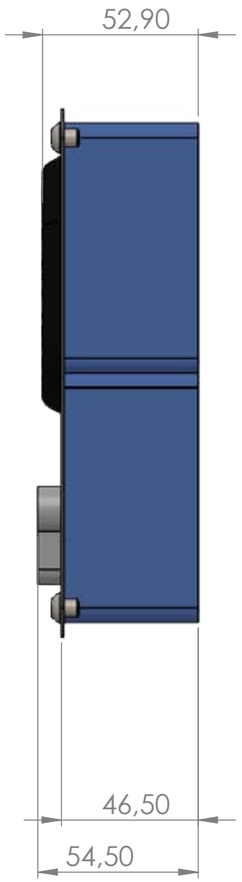

WENN NICHT ANDERS DEFINIERT: BEMASSUNGEN SIND IN MILLIMETER OBERFLÄCHENBESCHAFFENHEIT: TOLERANZEN: LINEAR: WINKEL:	OBERFLÄCHENGÜTE:		ENTGRATEN UND SCHARFE KANTEN BRECHEN	ZEICHNUNG NICHT SKALIEREN	ÄNDERUNG		
	NAME	SIGNATUR	DATUM	BENENNUNG:			
GEZEICHNET			14.11.17	Massblatt Aussenruf UP mit Schlüssel			
GEPRÜFT							
GENEHMIGT							
PRODUKTION							
QUALITÄT				WERKSTOFF:	ZEICHNUNGSNR.	A4	
				GEWICHT:	MASSSTAB:1:2	BLATT 1 VON 1	

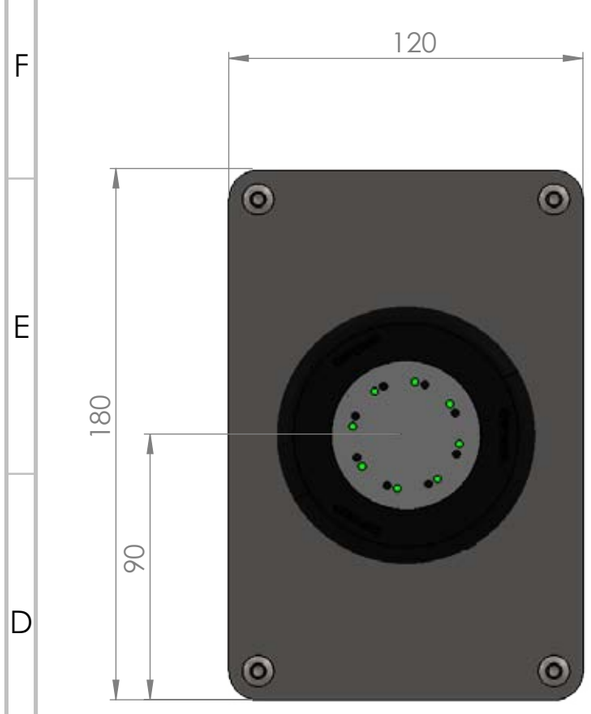

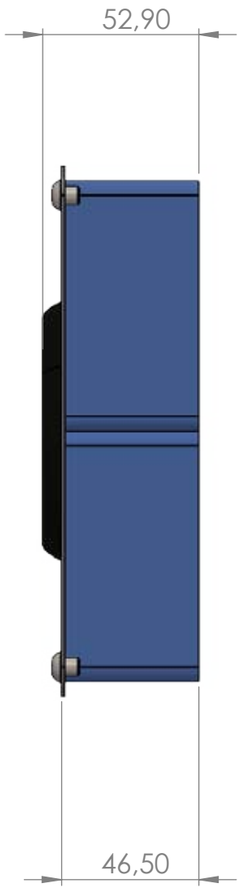

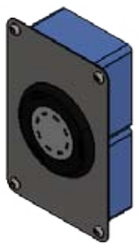

WENN NICHT ANDERS DEFINIERT: BEMASSUNGEN SIND IN MILLIMETER OBERFLÄCHENBESCHAFFENHEIT: TOLERANZEN: LINEAR: WINKEL:	OBERFLÄCHENGÜTE:		ENTGRATEN UND SCHARFE KANTEN BRECHEN	ZEICHNUNG NICHT SKALIEREN	ÄNDERUNG		
	NAME	SIGNATUR	DATUM	BENENNUNG:			
GEZEICHNET			14.11.17	Massblatt Aussenruf UP ohne Schlüssel			
GEPRÜFT							
GENEHMIGT							
PRODUKTION							
QUALITÄT				WERKSTOFF:	ZEICHNUNGSNR.	A4	
				GEWICHT:	MASSSTAB:1:2	BLATT 1 VON 1	

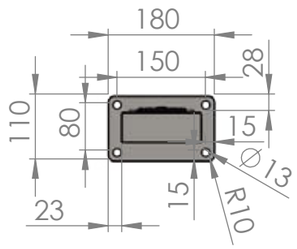

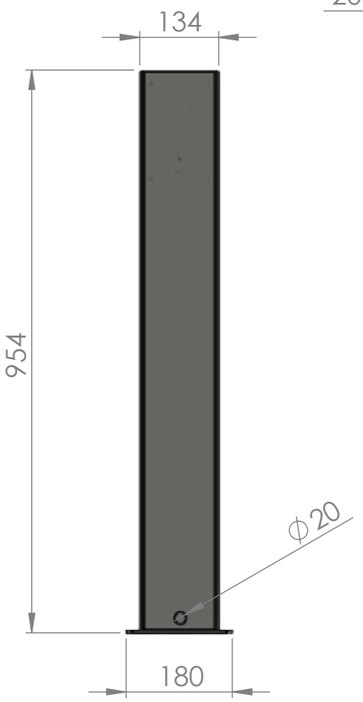

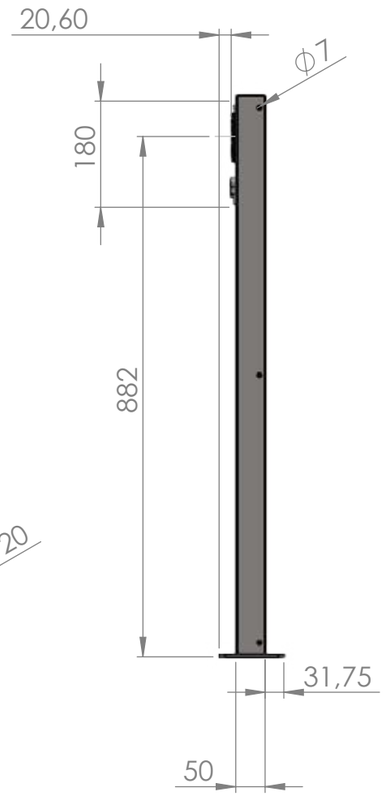

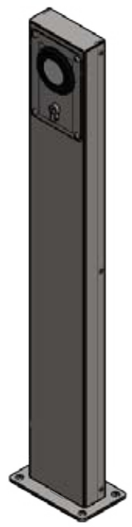

WENN NICHT ANDERS DEFINIERT: BEMASSUNGEN SIND IN MILLIMETER OBERFLÄCHENBESCHAFFENHEIT: TOLERANZEN: LINEAR: WINKEL:		OBERFLÄCHENGÜTE:		ENTGRATEN UND SCHARFE KANTEN BRECHEN	ZEICHNUNG NICHT SKALIEREN	ÄNDERUNG	
	NAME	SIGNATUR	DATUM		BENENNUNG:		
GEZEICHNET	???		14.11.17		Massblatt ZSB Säule		
GEÄNDERT	Schlitt		19.10.18				
GENEHMIGT							
PRODUKTION							
QUALITÄT				WERKSTOFF:	ZEICHNUNGSNR.	A4	
				GEWICHT:	MASSSTAB:1:2	BLATT 1 VON 1	

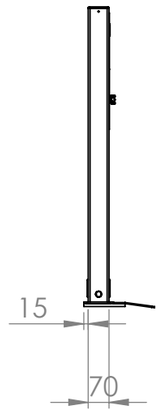

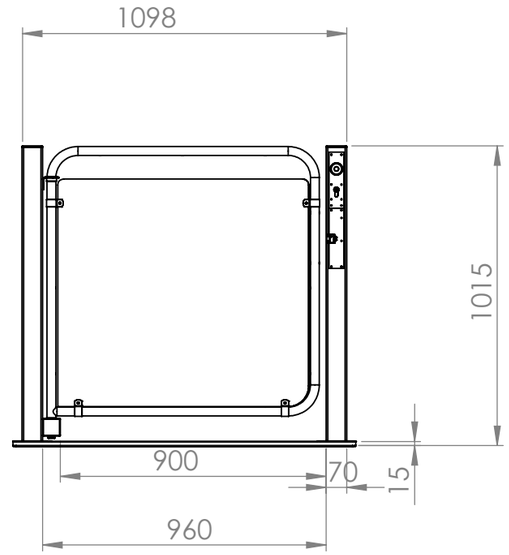

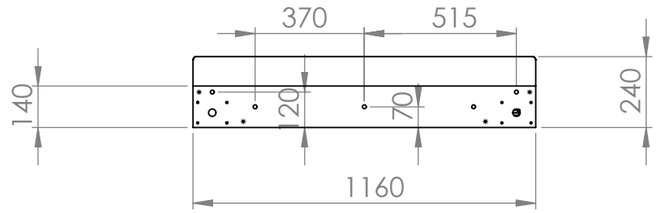

WENN NICHT ANDERS DEFINIERT: BEMASSUNGEN SIND IN MILLIMETER OBERFLÄCHENBESCHAFFENHEIT: TOLERANZEN: LINEAR: WINKEL:		OBERFLÄCHENGÜTE:		ENTGRATEN UND SCHARFE KANTEN BRECHEN	ZEICHNUNG NICHT SKALIEREN	ÄNDERUNG	
	NAME	SIGNATUR	DATUM		liftwerk HERKULES		
GEZEICHNET	Bartsch		15.4.14		BENENNUNG:		
GEPRÜFT							
GENEHMIGT							
PRODUKTION							
QUALITÄT				WERKSTOFF:	ZEICHNUNGSNR: ZSB MB Tür standard	A4	
				GEWICHT:	MASSSTAB:1:20	BLATT 1 VON 1	

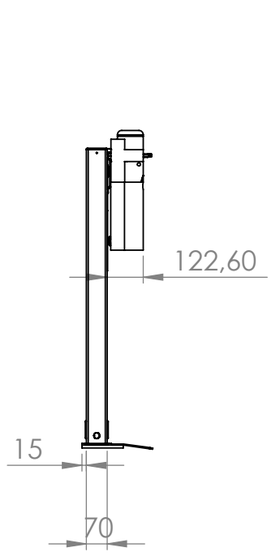

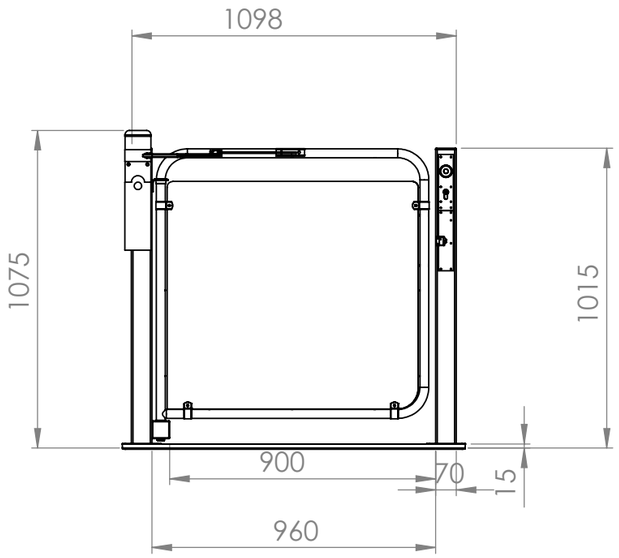

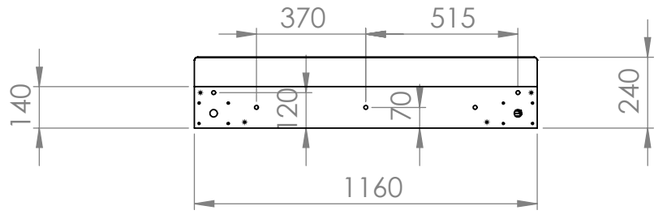

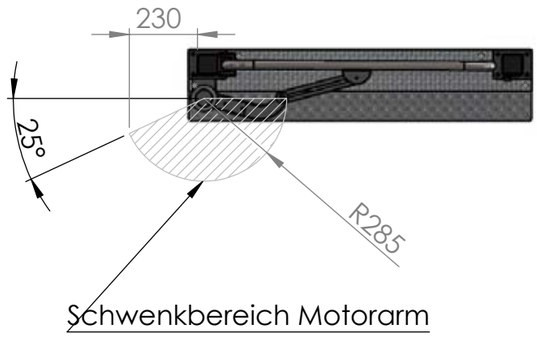

Schwenkbereich Motorarm

WENN NICHT ANDERS DEFINIERT: BEMASSUNG SIND IN MILLIMETER OBERFLÄCHENBESCHAFFENHEIT: TOLERANZEN: LINEAR: WINKEL:		OBERFLÄCHENGÜTE:		ENTGRATEN UND SCHARFER KANTEN BRECHEN	ZEICHNUNG NICHT SKALIEREN	ÄNDERUNG	
	NAME	SIGNATUR	DATUM		BEZEICHNUNG:		
GEZEICHNET	Bartsch		15.4.14				
GEPRÜFT							
GENEHMIGT							
PRODUKTION							
QUALITÄT				WERKSTOFF:	ZEICHNUNGSNR: ZSB MB Tür mit Türantrieb		A4
GEWICHT:					MASSSTAB:1:20	BLATT 1 VON 1	

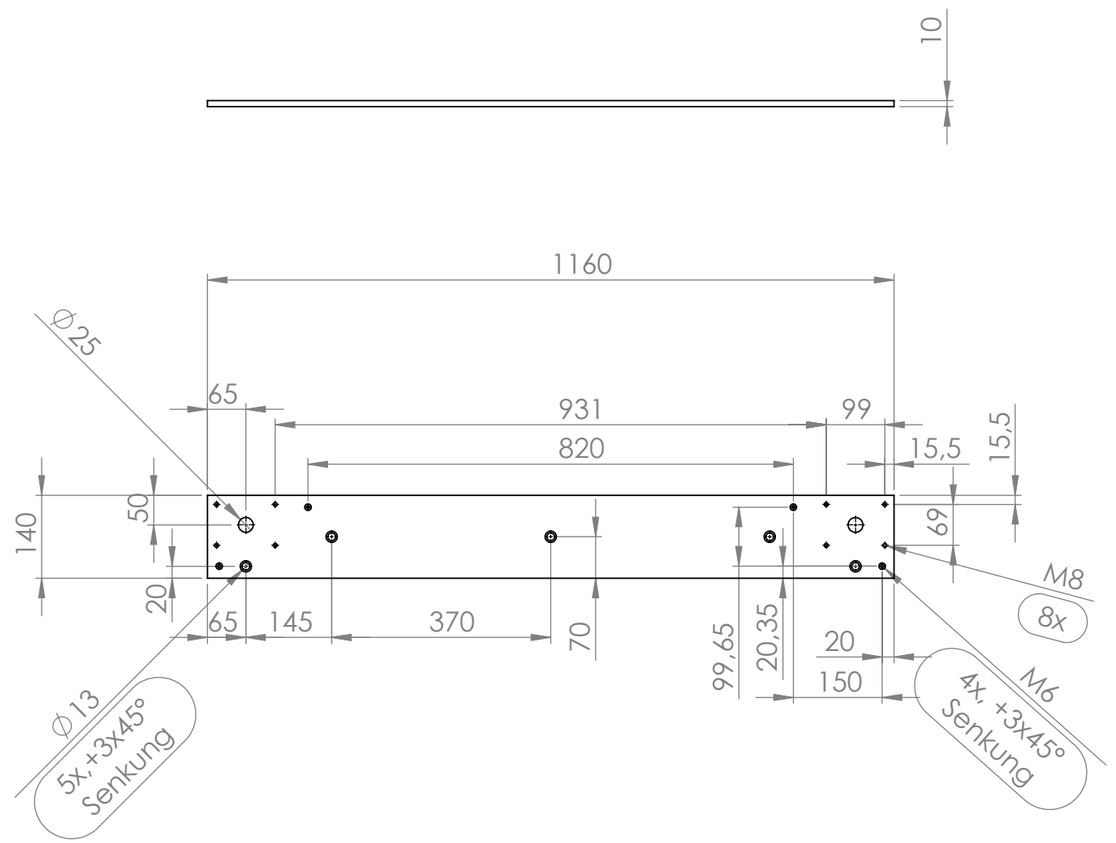

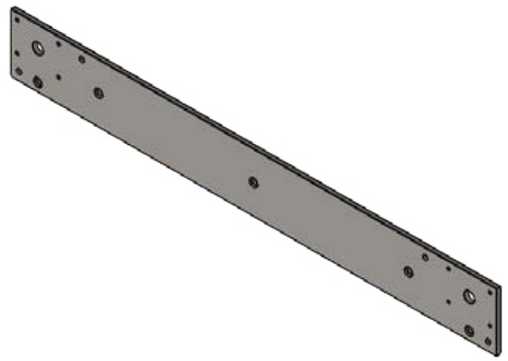

WENN NICHT ANDERS DEFINIERT: BEMASSUNGEN SIND IN MILLIMETER OBERFLÄCHENBESCHAFFENHEIT: TOLERANZEN: LINEAR: WINKEL:		OBERFLÄCHENGÜTE:		ENTGRATEN UND SCHARFE KANTEN BRECHEN	ZEICHNUNG NICHT SKALIEREN	ÄNDERUNG	
	NAME	SIGNATUR	DATUM		BENENNUNG:		
GEZEICHNET	Bartsch		27.10.15	B			
GEPRÜFT							
GENEHMIGT							
PRODUKTION							
QUALITÄT				WERKSTOFF: 1.4301	ZEICHNUNGSNR. 40000010 B		A4
GEWICHT:					MASSSTAB:1:20	BLATT 1 VON 1	

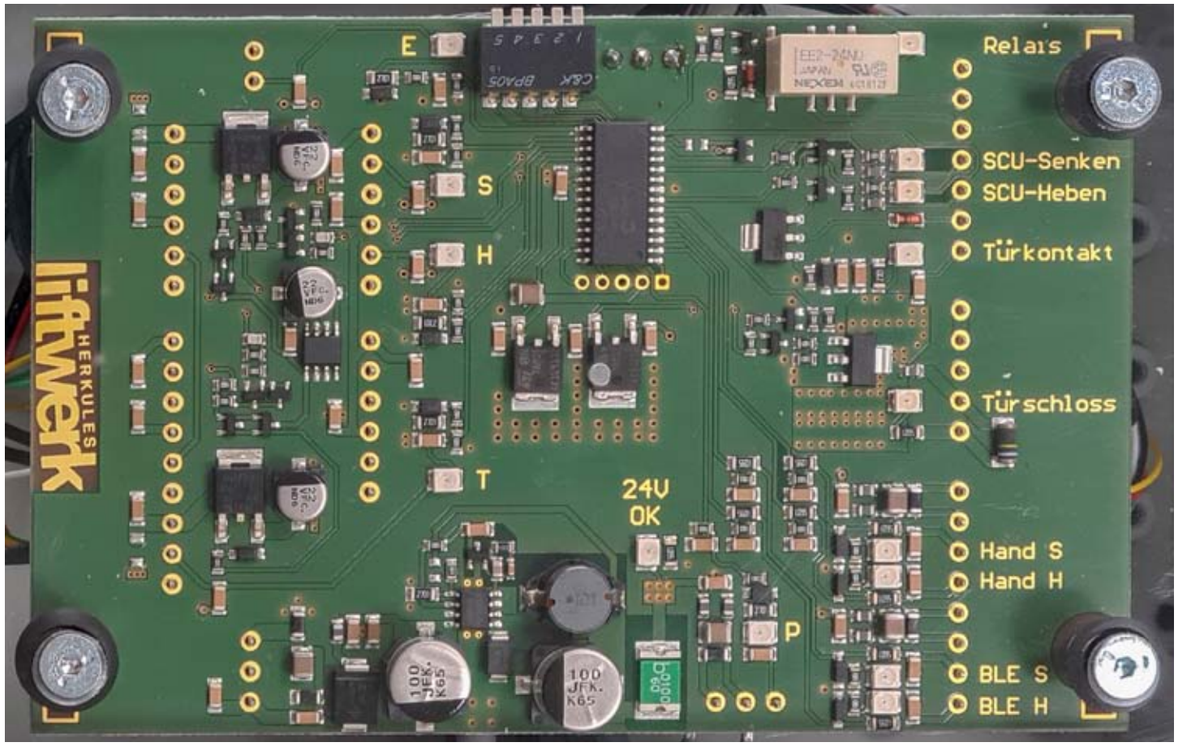
E
S
H
T
24V
OK
P
Relais
SCU-Senken
SCU-Heben
Türkontakt
Türschloss
Hand S
Hand H
BLE S
BLE H
liftwerk
HERKULES

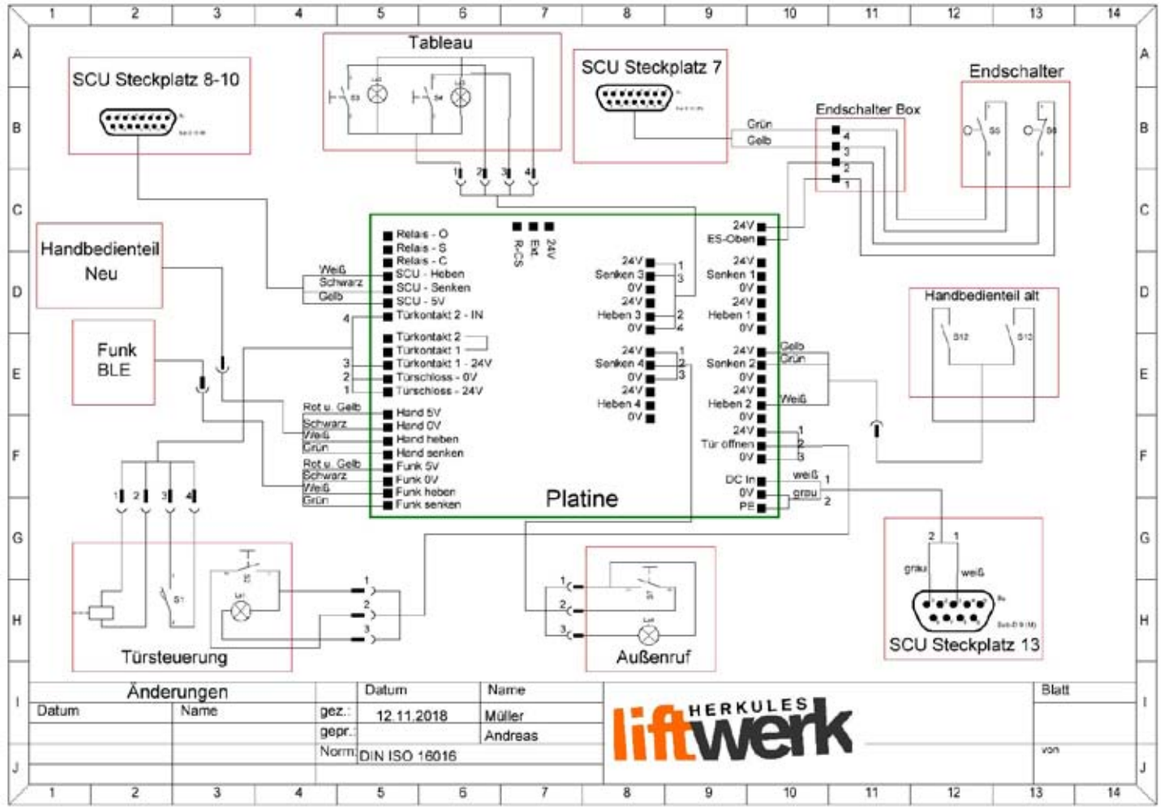
SCU Steckplatz 8-10
Tableau
SCU Steckplatz 7
Endschalter
Endschalter Box
Grün
Gelb
Handbedienteil Neu
Funk BLE
Handbedienteil alt
Relais - O
Relais - S
Relais - C
SCU - Heben
SCU - Senken
SCU - 5V
Türkontakt 2 - IN
Türkontakt 2
Türkontakt 1
Türkontakt 1 - 24V
Türschloss - 0V
Türschloss - 24V
Hand 5V
Hand 0V
Hand heben
Hand senken
Funk 5V
Funk 0V
Funk heben
Funk senken
Platine
Türsteuerung
Außenruf
SCU Steckplatz 13
Änderungen
Datum
Name
gez.:
gepr.:
Norm:
12.11.2018
Müller
Andreas
DIN ISO 16016
Blatt
von
HERKULES
liftwerk

NOTIZEN

NOTIZEN

HERKULES LIFTWERK
MADE IN GERMANY

Herkules Liftwerk GmbH
Industriestraße 3
34260 Kaufungen

Tel 0561 9539970
Fax 0561 95399799
www.liftwerk.de

HERKULES liftwerk
Leben. Unabhängig.

Stand 07/2020 - Technische Änderungen vorbehalten